ESTUDIO DE ARQUITECTURA **IAI** ARQUITECTURA Y URBANISMO
Illarra bidea 12 2E Donostia – San Sebastián tfno. 943 46 28 31 movil 656 78 34 01
e-mail : ibarretxe@coavn.org

EGIKARITZE PROIEKTUA/ *PROYECTO DE EJECUCION*

DONEJAKUE BIDEKO PEREGRINO ETXEA
CASA DEL PEREGRINO DEL CAMINO DE SANTIAGO

ZEGAMA
ENERO 2019

ANEXO DE DOCUMENTACION

Memoria
Presupuesto
Planos

COAVN
COLEGIO OFICIAL DE ARQUITECTOS VASCO-NAVARRO
EUSKAL HERRIKO ARKITEKTOEN ELKARGO OFIZIALA
DELEGACION EN GIPUZKOA
GIPUZKOAKO ORDEZKARITZA
05/03/2019
VISADO BISATUA

ARQUITECTO Ignacio Ibarretxe
PROMOTOR Zegamako Udala

COAVN
COLEGIO OFICIAL DE ARQUITECTOS VASCO-NAVARRO
EUSKAL HERRIKO ARKITEKTOEN ELKARGO OFIZIALA
DELEGACION EN GIPUZKOA
GIPUZKOAKO ORDEZKARITZA
05/03/2019
VISADO BISATUA

MEMORIA

COAVN
COLEGIO OFICIAL DE ARQUITECTOS VASCO-NAVARRO
EUSKAL HERRIKO ARKITEKTOEN ELKARGO OFIZIALA
DELEGACION EN GIPUZKOA
GIPUZKOAKO ORDEZKARITZA
05/03/2019
VISADO BISATUA

ANEXO MODIFICACION

PROYECTO DE EJECUCIÓN "CASA DEL PEREGRINO DEL CAMINO DE SANTIAGO"

El presente Anexo se realiza para describir las modificaciones que se han producido respecto del Proyecto de Ejecución " Casa del Peregrino del Camino de Santiago "el cual se ha quedado desierto en su licitación pública.

Las modificaciones son relativas a

A) MODIFICACIONES EN MEMORIA DE INSTALACIONES

Se modifican el sistema de calefacción- climatización, en temas puntuales, mientras se mantienen las mismas disposiciones en el resto de las instalaciones. No obstante en éste Anexo y a continuación se describen todas las memorias de las instalaciones que intervienen en éste Proyecto.

B)MODIFICACIONES DE PLANOS

Se modifican los planos correspondientes a la calefacción – climatización. El resto de los planos se mantienen aunque se presentan en éste Anexo la totalidad de los planos de instalaciones, ya que se han revisado algunas imperfecciones detectadas en los planos originales

C)MODIFICACIONES DE PRESUPUESTO

Como consecuencia de las modificaciones en las instalaciones se modifica el presupuesto de los capítulos de instalaciones, y se incluyen algunos capítulos confeccionando un total de 20 capitulos.

En el cómputo de capítulos el presupuesto general del Proyecto modificado es algo inferior al presupuesto original en una cantidad de 924.80 €

El resto de la documentación tanto de Memoria como gráfica es la misma que la del Proyecto original.

El arquitecto

Fdo. Ignacio Ibarretxe

Donostia a Enero de 2019

COAVN
COLEGIO OFICIAL DE ARQUITECTOS VASCO-NAVARRO
EUSKAL HERRIKO ARKITEKTOEN ELKARGO OFIZIALA
DELEGACION EN GIPUZKOA
GIPUZKOAKO ORDEZKARITZA
05/03/2019
VISADO BISATUA

ANEXO INSTALACIONES MODIFICADO

INSTALACIÓN DE FONTANERÍA.

Se pretende determinar las características de las instalaciones de fontanería, agua fría y caliente sanitaria para el albergue en proyecto, aplicando Real Decreto 314/2006, de 17 de marzo, por el que se aprueba el Código Técnico de la Edificación CTE, Real Decreto 140/2003, de 7 de febrero, del Ministerio de la Presidencia. B.O.E. 21 de febrero de 2003, "Criterios sanitarios de la calidad del agua del consumo humano" y Real Decreto 865/2003, de 4 de julio, del Ministerio de Sanidad y Consumo. B.O.E.: 18 de julio de 2003, "Criterios higiénico-sanitarios para la prevención y control de la legioneslosis".

1.- ACOMETIDA Y CONTADOR INDIVIDUAL.

La acometida se realiza desde el exterior, tomando agua desde la red general de abastecimiento de agua potable de la Urbanización por medio de una tubería de Polietileno de baja densidad para 10 Atmósferas, de diámetro 40 mm, discurriendo enterrada en todo su trazado hasta la arqueta contador junto al edificio.

2.- INSTALACIÓN INTERIOR.

La instalación interior se realizará según lo indicado en la Norma Básica para Instalaciones interiores de suministro de agua y el Documento Básico HS Salubridad.

La instalación de distribución interior, a partir de la llave de corte general colocada en el altillo, se realizará con tubería de Polietileno reticulado, discurriendo en todo su trazado a través de patinillos y falso techo, hasta conectar con cada uno de los aparatos de consumo.

Se dispondrá de llaves de corte a la entrada de cada cuarto húmedo y a cada aparato instalado se le dotará de llave de corte de escuadra, excepto a las bañeras.

3. - APARATOS SANITARIOS.

Los lavabos serán de porcelana vitrificada color a definir en obra, marca ROCA, serie MERIDIAN, o similares (semipedestal).

Los inodoros serán también de porcelana vitrificada en color a definir en obra, marca ROCA, serie MERIDIAN, o similar. Los inodoros dispondrán de tanque de depósito bajo de doble descarga con salida horizontal, y estarán dotados con tapa y asiento.

4.- GRIFERÍA.

La grifería será de latón cromado, tipo monomando, marca ROCA modelo Monodin, o similar, provista de válvulas de corte y regulación cromadas.

5.- AGUA CALIENTE SANITARIA.

La instalación cuenta con una bomba de calor de aerotermia conectada a un interacumulador de 400 litros.

La distribución de agua caliente se realizará con tubería de Polietileno reticulado, preparadas para soportar una presión de 15 Kg./cm2. Irán aisladas con un aislante de conductividad inferior en 0,04 W/m. y espesores determinados de acuerdo a las Instrucciones IT.

COAVN
COLEGIO OFICIAL DE ARQUITECTOS VASCO-NAVARRO
EUSKAL HERRIKO ARKITEKTOEN ELKARGO OFIZIALA
DELEGACION EN GIPUZKOA
GIPUZKOAKO ORDEZKARITZA
05/03/2019
VISADO BISATUA

Para el dimensionado de las redes de A.C.S, tanto de impulsión como de retorno, se sigue lo indicado en el DB HS4 pto 4.4

Para el dimensionado de las equipos, elementos y dispositivos de la instalación se sigue lo indicado en el DB HS4 pto 4.5.

5.1. Calculo de la Demanda.

El consumo diario medio a 60 °C es de 24 l/cama y día. Por lo tanto, para el caso que nos ocupa, el consumo de ACS para el diseño serán los siguientes:

C = 12 x 50 = 600 l/día.

5.2. Consumo punta.

El consumo punta se producirá a las mañanas y a las noches, que será el momento en el que los 12 ocupantes del albergue pueden llegar a utilizar las duchas de forma continuada.

Teniendo en cuenta la tabla 2.1 de caudal instantáneo mínimo para cada tipo de aparato del HS4 "Suministro de agua",

Caudal instantáneo mínimo ducha	0,1l/s
Ocupación máxima albergue	12 personas
Tiempo estimado duración media ducha	10 minutos

Volumen máximo estimado durante los periodos de duchas = 6l/min x 12 x 10 = 720 l
Temperatura de uso 40ºC.
Temperatura de producción 55ºC

Considerando que la producción es a 55ºC y el uso a 40ºC, se establece que el sistema requiere de un consumo diario de :

$$V_e = V_1 \frac{\Delta t_2}{\Delta t_1} = 720 \times \frac{29}{44} = 474 Litros$$

En el edificio contamos con dos duchas por lo que este caudal nunca va a ser necesario de forma simultánea, pero si estimamos que el uso de las duchas va a ser constante por lo que acumulamos el ACS necesario para hacer frente a ese servicio.

Se plantea para la producción del A.C.S. y la activación de la losa del edificio una máquina de aerotermia de 8 Kw térmicos.

$$Q = \frac{P}{\Delta t} = m^3 / h$$

$$Q = \frac{8.000 \times 0,861}{44} = 0,156 m^3 / h$$

Con la potencia de la máquina para una diferencia de 44ºC entre la temperatura de entrada de agua de la red (12ºC) y la temperatura a la que se acumula el agua (55ºC). el caudal obtenido es de 0,156 m³/h. La máquina de aerotermia necesitará para calentar todo el depósito de 400l:

COAVN
COLEGIO OFICIAL DE ARQUITECTOS VASCO-NAVARRO
EUSKAL HERRIKO ARKITEKTOEN LEGEGIO OFIZIALA
DELEGACION EN GIPUZKOA
GIPUZKOAKO ORDEZKARITZA
05/03/2019
VISADO BISATUA

$$h = \frac{V}{Q} = h$$

$$h = \frac{0,400}{0,195} = 2,55h$$

La instalación necesita 2,55 horas para elevar la temperatura en el depósito, en las condiciones más desfavorables, por lo que será capaz de hacer frente a las dos puntas de consumo que se estima se producirán a la mañana y a la noche.

INSTALACIÓN DE SANEAMIENTO.

1.- PEQUEÑA EVACUACIÓN.

Las aguas procedentes de los aparatos sanitarios serán evacuadas por medio de tuberías de PVC de bajo nivel sonoro, con diámetros comprendidos entre 32 y 50 mm., excepto los inodoros que serán de 110 mm de diámetro, hasta las bajantes previstas para la recogida de aguas fecales.

Las aguas de los aparatos sanitarios en los baños discurrirán a través de sifones individuales hasta la bajante.

2.- AGUAS SUCIAS.

El saneamiento vertical para la evacuación de aguas fecales y pluviales se realizará con tuberías de PVC, discurriendo por huecos de obra dispuestos en los cierres verticales hasta la recogida en arquetas de registro en el exterior..

Las aguas sucias procedentes de las bajantes se recogen en arquetas de registro y son evacuadas por medio de una red enterrada con tuberías de PVC color teja, de diferentes diámetros provistas de manguitos deslizantes, curvas, empalmes, soportes, etc., hasta la arqueta de arranque próxima al edificio, y de ésta a los pozos dispuestos en la urbanización para la recogida de aguas fecales a los colectores.

Las redes horizontales se realizarán de acuerdo a los planos adjuntos y llevarán una pendiente mínima del 1%.

3.- AGUAS PLUVIALES.

El saneamiento vertical para la evacuación de aguas pluviales de cubiertas se realizará con tuberías de PVC rígido de diferentes diámetros.

La evacuación de aguas pluviales se realizara a través de dos bajantes que recogerán agua de la cubierta y se conectarán cada una de ellas a arquetas en la urbanización.

4.- SISTEMA DE INSTALACIÓN.

Las tuberías de recogidas de aguas tanto pluviales como fecales deberán instalarse según especificaciones de DB-HS

Las salidas de inodoros se realizarán principalmente de forma vertical por debajo de la losa de cimentación del edificio, donde se unirán con el resto de saneamiento de los baños. Nunca se colocarán piezas en "T" para realizar esta unión

COLEGIO OFICIAL DE ARQUITECTOS VASCO-NAVARRO
EUSKAL HERRIKO ARKITEKTOEN ELKARGO OFIZIALA
DELEGACION EN GIPUZKOA
GIPUZKOAKO ORDEZKARITZA
VISADO BISATUA
09/03/2010

En la parte superior de las bajantes se dispondrán de aireadores en cubierta.

Se tendrá especial cuidado en la realización de cierres hidráulicos en todos los aparatos sanitarios, especialmente en duchas. Se emplearán piezas especiales diseñadas para tal fin. Nunca se emplearán para esta función tuberías corrugadas o con pliegues de ningún tipo.

Los entronques entre distribuciones generales y nuevas incorporaciones se realizará con inclinación de 45º. Si es necesario se emplearán codos de 45º y posteriormente injertos a 45º para acometer a la distribución general. Queda terminantemente prohibida la colocación de piezas en "T" para tal misión.

La pendiente mínima de las canalizaciones será de 1%, teniendo mayor pendiente en los primeros tramos si fuera posible.

Dependiendo del material empleado, se cuidará de que si se pasa por zonas sensibles al ruido, forrando las canalizaciones, los codos y los pasos de forjado con mantas acústicas y empleo de tuberías con buen comportamiento acústico. Las juntas serán de goma doble bilabial deslizantes con abrazaderas isofónicas tanto en la distribución vertical como horizontal.

En las acometidas exteriores se dispondrá siempre de un registro antes de acometer a la red general de saneamiento. Este registro será principalmente una arqueta con resalto para toma de muestras

Antes de la ejecución de estas acometidas se deberá contactar con la mancomunidad de aguas de la zona o con el ayuntamiento para solicitar permiso y condiciones particulares para la realización de estos entronques.

COAVN
COLEGIO OFICIAL DE ARQUITECTOS VASCO-NAVARRO
EUSKAL HERRIKO ARKITEKTOEN ELKARGO OFIZIALA
DELEGACION EN GIPUZKOA
GIPUZKOAKO ORDEZKARITZA
05/03/2019
VISADO BISATUA

INSTALACIÓN ELÉCTRICA.

1.- OBJETO

Se pretende determinar las características de la Instalación Eléctrica en Baja Tensión de acuerdo con lo dispuesto en el vigente Reglamento Electrotécnico de Baja Tensión, según Decreto 842/2002 del 2 de Agosto de 2.002 (B.O.E. de 18 de Septiembre de 2.002), e Instrucciones Complementarias al mismo.

2.- DESCRIPCIÓN DEL EDIFICIO

El Proyecto en estudio comprende un edificio en planta baja y primera destinado a albergar un albergue con la siguiente distribución:

Planta Baja, destinada a zona común, cocina, dos baños y habitación para 6 camas.
Planta Primera, destinada a habitación para 6 camas.

3.- CLASIFICACIÓN

De acuerdo al reglamento electrotécnico de Baja Tensión el edificio se clasifica como pública concurrencia, están incluidos dentro de ITC-BT-28 del reglamento eléctrico en B.T. como "Locales de reunión, trabajo y usos sanitarios"

El Cuadro General se colocará en un local que no tenga acceso el público.

En las instalaciones para alumbrado de locales o dependencias donde se reúna el público el número de líneas secundarias y su distribución, con relación al número de lámparas a alimentar, deberá ser tal que el corte de corriente en una de ellas no afecte a más de la tercera parte. En el arranque de estas líneas se protegerán contra sobrecargas y cortocircuitos, así como contra contactos indirectos si procede.

Las canalizaciones deben realizarse según lo expuesto en la ITC-BT-19 y 20, y estarán constituidos por conductores bajo tubos o canales protectores de tensión de aislamiento no inferior a 450/750 V o RV 0,6/1KV según los casos

Los cables eléctricos a utilizar en las instalaciones de tipo general y en el conexionado interior de cuadros eléctricos en este tipo de locales, serán no propagadores del incendio y de emisión de humos y opacidad reducida, según a las normas UNE 21.123 parte 4 o 5; o a la norma UNE 211002 (según tensión asignada al cable), UNE-EN 50085-1 y UNE-EN 50086-1.

4.- FORMA DE SUMINISTRO.

La tensión disponible entre fases será de 400 V con neutro accesible. La Energía Eléctrica se tomará de la red existente en la urbanización.

La Empresa Suministradora es IBERDROLA, S.A.

5.- CUADRO DE MEDIDA. Y LÍNEA DE ENACE

Se colocará un cuadro de medida monofásico de hasta 14 KW, homologado por la compañía suministradora. Se ubicará en el monolito colocado cercano al edificio.

COAVN
COLEGIO OFICIAL DE ARQUITECTOS VASCO-NAVARRO
EUSKAL HERRIKO ARKITEKTON ELKARGO OFIZIALA
DELEGACION EN GIPUZKOA
GIPUZKOAKO ORDEZKARITZA
VISADO BISATUA
05/03/2019

Se tendrá en cuenta la Instrucción ITC-BT-07, Tabla V columna 1, y las Normas para Instalaciones de Enlace editadas por la Compañía suministradora, IBERDROLA, S.A.

Estarán constituidas por conductores de cobre aislados para 1.000 V, no propagadores de incendios y emisiones de humos y opacidad reducida UNE 21.123, bajo tubo PVC-rígido no propagador de llama según UNE EN 50085-1 y UNE EN 50086-1, y de un diámetro nominal que permita ampliar la sección de los conductores inicialmente instalados en un 100%.

6.- DESCRIPCIÓN DE LA INSTALACIÓN.

Receptores y su potencia.

Dado el uso del local, se considera la posibilidad de que no todos los receptores que intervienen en la actividad puedan estar funcionando a la vez, por lo que se estiman diferentes coeficientes de simultaneidad en función de los diferentes grados de utilización racional de los receptores por zonas.

Línea de distribución.

Las Líneas generales que enlazan el Cuadro de protección y distribución General de Baja Tensión con los Cuadros secundarios transcurrirán alojadas en tubos de PVC reforzado en distribución empotrada o por patinillos y en canales bajo suelo técnico.

Cuadros individuales de protección y distribución.

Se colocarán lo más cerca posible del punto de llegada de las líneas de enlace y distribución individuales y en la zona de consumo de los receptores a los que sirve.

Los Cuadros serán de poliester reforzado o metálicos con capacidad suficiente para alojar los elementos de protección y mando de los diferentes circuitos que componen la Instalación, indicándose mediante placa indicativa el circuito al que pertenecen.

El tipo de protección adoptado es la distribución de la instalación en circuitos independientes por zonas y uso. Se instalarán Interruptores automáticos de corte omnipolar que permitan su accionamiento manual a la cabeza de cada derivación, con dispositivos de protección contra sobrecargas y cortocircuitos.

Se instalarán Interruptores diferenciales que actuarán de forma automática cuando existan corrientes de defecto. La sensibilidad de estos interruptores diferenciales será de 30 mA para circuitos de alumbrado, y de 300 mA para circuitos de fuerza.

La protección contra sobrecargas y cortacircuitos de cada circuito independiente se realizará por medio de Interruptores automáticos magnetotérmicos, calibrados de acuerdo a la sección de los conductores que protegen.

Según la Instrucción ITC-BT-26, los Cuadros de Protección deberán llevar una placa metálica impresa con caracteres indelebles en la que debe constar:

- Nombre o marca comercial del Instalador.
- Fecha en que se realizó la Instalación.
- Intensidad del interruptor general automático.

Cumplen, pues, estos Cuadros con lo indicado en la Instrucción ITC-BT-24 del Reglamento en vigor.

COAVN
COLEGIO OFICIAL DE ARQUITECTOS VASCO-NAVARRO
EUSKAL HERRIKO ARKITEKTOEN ELKARGO OFIZIALA
DELEGACION EN GIPUZKOA
GIPUZKOAKO ORDEZKARITZA
05/03/2019
VISADO BISATUA

7.- INSTALACIÓN INTERIOR.

Conductores.

Los conductores de los diferentes circuitos serán de Cobre, con aislamiento de PVC tipo V-750 V. o RV 0,6/1KV, sin contenido de halógenos, según los casos de los receptores a los que alimente o naturaleza del recinto en el que se encuentre.

La sección de los conductores a emplear se determina de forma que la caída de tensión entre el origen de la instalación y cualquier punto de utilización, sea menor del 3% de la tensión nominal para circuitos de alumbrado, y del 5% para los demás usos, calculada ésta considerando alimentados todos los aparatos de alimentación susceptibles de funcionar simultáneamente.

Los conductores de protección tendrán una sección mínima igual a la fijada en la siguiente

Sección conductores de la instalación (S) mm^2	Sección mínima conductores protección (S_P) mm^2
$S \leq 16$	$S_P = S$
$16 < S \leq 35$	$S_P = 16$
$S > 35$	$S_P = S/2$

tabla:

Los conductores irán protegidos bajo tubos aislantes de PVC flexibles o rígidos con grado de protección 7, en distribución empotrada o superficial respectivamente sobre bandejas portacables de diferentes dimensiones y tipos. El trazado de las canalizaciones se hará siguiendo preferentemente líneas horizontales y verticales, a ser posible los recorridos horizontales irán a 50 cm. del suelo o techo y los verticales a 20 cm. de las esquinas y puertas.

Los conductores instalados serán fácilmente identificables, para lo cual se establece que los colores que presenten sus aislamientos sean los siguientes:

Fase 1 = MARRÓN
Fase 2 = NEGRO
Fase 3 = GRIS
Neutro = AZUL CLARO
Protección = AMARILLO-VERDE

Instalación de cuartos de baño y aseos.

Se realizará una conexión equipotencial entre las canalizaciones metálicas existentes de agua fría, caliente, etc., las masas de los aparatos sanitarios metálicos y cualquier otro elemento metálico existente en los baños.

El conductor que asegure esta conexión estará soldado o sujeto por medio de collares de metal no férreo a partes sin pintura de las masas a unir y su sección será de 4 mm2 con aislamiento de 750 V flexible, con cubierta verde amarilla. Esta conexión equipotencial estará unida por medio de un cable de 4 mm2 a la tierra del Cuadro de Protección, bien con la línea independiente o bien a través del conductor de protección de la toma de corriente del Cuarto de Baño.

COAVN
COLEGIO OFICIAL DE ARQUITECTOS VASCO-NAVARRO
ESKUALDEAREN ARKITEKTOEN ELKARGO OFIZIALA
DELEGACION EN GIPUZKOA
GIPUZKOAKO ORDEZKARITZA
05/03/2019
VISADO BISATUA

8.- RECEPTORES ELÉCTRICOS.

Receptores de fuerza.

Las secciones mínimas de los conductores de conexión de los motores, con objeto de que no se produzcan en ellos un calentamiento excesivo, es del 125% de la sección calculada para la Intensidad nominal a plena carga de los motores. En el caso de varios motores, deberán estar dimensionadas para una intensidad no menor a la suma del 125% de la intensidad a plena carga del motor de mayor potencia más la intensidad a plena carga de todos los demás, de acuerdo a la Instrucción ITC-BT-47.

Todos los receptores a motor cuya potencia es > a 0'75 KW estarán protegidos contra sobrecargas y cortocircuitos en todas sus fases.

Los motores que produzcan en el arranque perturbaciones en la red de distribución, o como norma general lo señalado en la ITC-BT 47 6, dispondrán de mecanismos de reducción de la corriente de arranque y no producirán corrientes mayores que la señalada en la tabla del punto anteriormente citado

Las máquinas dispondrán individualmente de condensadores para compensar el factor de potencia.

Receptores de alumbrado.

Las luminarias con lámparas fluorescentes y de descarga serán de alto factor, es decir dispondrán de condensadores para compensar el factor de potencia, hasta un cos□ = 0'95, para evitar recargos de energía reactiva.

Los circuitos de alimentación de lámparas de descarga, se dimensionan de manera que soporten una carga en voltamperios de, al menos 1'8 veces la potencia en vatios de los receptores, a fin de soportar la carga debida a los propios receptores, a sus elementos asociados y a corrientes armónicas, de acuerdo a la Instrucción ITC-BT-44

Las luminarias serán conformes a los requisitos establecidos en la norma UNE-EN 60.598.

Las partes metálicas accesibles estarán conectadas a tierra, considerando accesibles aquellas partes incluidas dentro del volumen de accesibilidad definido en la ITC-BT-24.

Los circuitos de alimentación serán capaces de transportar la carga necesaria para el servicio a los propios receptores, a sus elementos asociados y a sus corrientes armónicas y de arranque

9.- INSTALACIÓN EN CUARTOS DE BAÑO Y ASEOS

Se realizará una conexión equipotencial entre las canalizaciones metálicas existentes de agua fría, caliente, etc., las masas de los aparatos sanitarios metálicos y cualquier otro elemento metálico existente en los baños.

El conductor que asegure esta conexión estará soldado o sujeto por medio de collares de metal no férreo a partes sin pintura de las masas a unir y su sección será de 4 mm2 con aislamiento de 750 V flexible, con cubierta verde amarilla. Esta conexión equipotencial estará unida por medio de un cable de 4 mm2 a la tierra del Cuadro de Protección, bien con la línea independiente o bien a través del conductor de protección de la toma de corriente del Cuarto de Baño.

COAVN
COLEGIO OFICIAL DE ARQUITECTOS VASCO NAVARRO
ESKUALDI HERRIKO ARKITEKTOEN ELKARGO OFIZIALA
DELEGACION EN GIPUZKOA
GIPUZKOAKO ORDEZKARITZA
05/03/2019
VISADO BISATUA

10.- ALUMBRADOS ESPECIALES, ALUMBRADO DE EMERGENCIA.

Se dispone de un sistema de alumbrado de emergencia que hace de alumbrado de evacuación y alumbrado de ambiente o anti-pánico.

La instalación de alumbrado de Emergencia en estos locales, se realiza a base de bloques autónomos automáticos y proyectores de emergencia, los cuales se pondrán en funcionamiento automáticamente al existir fallo en la tensión de suministro, o cuando el valor de la misma descienda por debajo del 70% de su valor nominal. El funcionamiento de éste alumbrado tendrá una duración mínima de 1h .

Se colocarán Bloques autónomos para Alumbrado de Emergencia con "dinámica de salida" en pasillos, y "salida" en las puertas, con rótulos que indican el trayecto a seguir para conseguir una segura y rápida evacuación de los locales en caso de falta de red.

Las características exigibles a dichos aparatos serán las establecidas en UNE 20.062, UNE 20.392 y UNE-EN 60.598-2-22.

ALUMBRADO DE EVACUACIÓN

Se considerará como alumbrado de evacuación el dispuesto al fin de garantizar el reconocimiento y la utilización de los medios y rutas de evacuación de los locales que estén o puedan estar ocupados.

Se garantizará una iluminancia mínima en rutas de evacuación a nivel del suelo y en el eje de los pasos principales de 1 Lux.

En los puntos en los que se encuentren equipos de extinción de incendios se garantizará una iluminancia de 5 Lux.

ALUMBRADO DE AMBIENTE O ANTI-PÁNICO

Se trata del alumbrado de emergencia dedicado a evitar todo riesgo de pánico y proporcionar una iluminación ambiente adecuada que permita a los ocupantes acceder a rutas de evacuación e identificar obstáculos.

Garantizará una iluminancia de 0,5Lux en todo espacio considerado, desde el suelo hasta una altura de 2m

11.- PUESTA A TIERRA DE LA INSTALACIÓN.

Tierra general del edificio.

En el fondo de las zanjas de cimentación del edificio se instalará un conductor de cobre desnudo de 35 mm2, formando un anillo cerrado que comprende a todo su perímetro. La profundidad del mismo se situará a 80 cm. a partir de la última solera transitable, sobre terrenos de baja resistividad.

A este conductor se conectarán los hierros de la estructura considerados como principales y como mínimo uno por zapata.

Dispondrán de pica de tierra específica, unidas al anillo fundamental, con conductor de cobre desnudo de 1 x 35 mm2, como mínimo las siguientes Instalaciones:

- Centralizaciones de Contadores.
- Elementos metálicos importantes.

COAVN COLEGIO OFICIAL DE ARQUITECTOS VASCO-NAVARRO
ESKAL HERRIKO ARKITEKTOEN ELKARGO ONETIZALA
DELEGACION EN GIPUZKOA
GIPUZKOAKO ORDEZKARITZA
05/03/2019
VISADO BISATUA

• El circuito de protección del Edificio queda enlazado con la tierra general del edificio a través de la derivación individual. Las secciones mínimas serán las que se indican en la Instrucción ITC-BT-019 para los conductores de protección.

Todas las uniones se realizarán con soldadura aluminotérmica tipo Caldweld.

Para la medición y control del Sistema General de tierras, se dispondrá de Cajas de seccionamiento situadas preferentemente en las proximidades del cuadro eléctrico general.

Tierras en el interior del edificio.

Del Cuadro de Protección y con sección igual a la de los hilos activos, parten hilos de protección para los circuitos de enchufes, máquinas de lavar, cocina y alumbrado.

Por otra parte, tal como se ha indicado anteriormente sobre la instalación de Cuartos de Baño y duchas, todas las masas metálicas de agua caliente, agua fría, etc., deberán formar una masa equipotencial que estará unida al Cuadro de Protección con un cable de 4 mm2.

12.- TELECOMUNICACIONES.

Las Infraestructuras de Telecomunicaciones previstas (TB+RDSI) constan de acceso de los diferentes servicios de Telecomunicaciones de las infraestructuras de la urbanización (telefonía y Telecomunicaciones por cable),

Estas infraestructuras están conectadas con el registro terminal de Red colocado en el interior del edificio, desde donde parten canalizaciones a todos los puntos terminales de telecomunicaciones distribuidos por los recintos del edificio.

Todo ello tomando como base el Reglamento de Infraestructuras comunes de Telecomunicaciones en el interior de los Edificios para el acceso a los servicios de Telecomunicación y de la Actividad de instalación de Equipos y Sistemas de Telecomunicaciones.

13.- MEMORIA DE CALIDADES.

La definición de marcas y modelos de los materiales considerados en éste Proyecto, serán susceptibles de cambio en el transcurso de la obra con la aprobación previa de la Dirección Facultativa y la Propiedad.

COAVN
COLEGIO OFICIAL DE ARQUITECTOS VASCO-NAVARRO
EUSKAL HERRIKO ARKITEKTOEN ELKARGO OFIZIALA
DELEGACION EN GIPUZKOA
GIPUZKOAKO ORDEZKARITZA
05/03/2019
VISADO BISATUA

INSTALACIÓN DE CALEFACCIÓN.

1.- OBJETO.

Se pretende definir las características de la instalación de calefacción y A.C.S. de acuerdo al Real Decreto 1.027/2.007 de 20 de Julio, por el que se aprueba el Reglamento de Instalaciones Térmicas de los Edificios (RITE) y sus Instrucciones Técnicas Complementarias (I.T.).

2.- PRESCRIPCIONES OFICIALES.

- Para la redacción del presente Proyecto, se han considerado las siguientes Normas Oficiales:
- Real Decreto 1.027/2.007 de 20 de Julio, por el que se aprueba el Reglamento de Instalaciones Térmicas de los Edificios (RITE).
- Corrección de errores del Real Decreto 1027/2007, de 20 de julio, por el que se aprueba el Reglamento de Instalaciones Térmicas en los Edificios. Ministerio de la Presidencia. B.O.E.: 28 de febrero de 2008.
- Criterios higiénico-sanitarios para la prevención y control de la legionelosis. Real Decreto 865/2003, de 4 de julio, del Ministerio de Sanidad y Consumo. B.O.E.: 18 de julio de 2003.
- Documento Básico HE Ahorro de Energía en sus apartados HE1 Limitación de Demanda Energética, HE2 Rendimiento de las Instalaciones Térmicas y HE4 Contribución Solar Mínima de Agua Caliente Sanitaria.
- Real Decreto 140/2003 de 7 de Febrero del Ministerio de la Presidencia, B.O.E. de 21 de Febrero de 2003, "Criterios sanitarios de la calidad del agua de consumo humano", y el Real Decreto 865/2003, de 4 de Julio, del Ministerio de Sanidad y Consumo B.O.E. de 18 Julio de 2003, "Criterios Higiénico-Sanitarios para la prevención y control de la Legionelosis".
- Documento Básico SI Seguridad en Caso de Incendio.
- Documento básico HR Protección frente al ruido.
- Reglamento Electrotécnico de Baja Tensión e Instrucciones Complementarias al mismo.
- Actividades clasificadas.

3.- DESCRIPCIÓN DEL EDIFICIO.

3.1.- USO.

El Proyecto en estudio comprende un edificio en planta baja y primera destinado a albergar un albergue con la siguiente distribución:

Planta Baja, destinada a zona común, cocina, dos baños y habitación para 6 camas.
Planta Primera, destinada a habitación para 6 camas.

4.- SISTEMA DE CALEFACCIÓN ADOPTADO. SOLUCIÓN ADOPTADA.

El sistema adoptado para la calefacción del edificio es mediante la activación de losa de cimentación y el conjunto de multisplit 3x1 con unidad exterior. El combustible empleado es electricidad.

La producción de A.C.S. se realiza mediante un sistema de aerotermia. Se coloca una unidad exterior en la parcela y en el altillo se coloca una unidad interior y el depósito de acumulación de ACS de 400 litros.

La losa activa se mantendrá a una temperatura constante durante todo el periodo invernal. En cada recinto se contará con el sistema de Multisplit por si se requiere de un aporte localizado más concreto. En época estival este sistema será de gran utilidad si la

COLEGIO OFICIAL DE ARQUITECTOS VASCO-NAVARRO
EUSKAL HERRIKO ARKITEKTOEN LEKARGO OFIZIALA
05/03/2019
VISADO BISATUA
DELEGACION EN GIPUZKOA
GIPUZKOAKO ORDEZKARITZA

concentración de usuarios se realiza en un local concreto. Cada recinto dispondrá de su propio sistema de regulación.

5.- DESCRIPCIÓN DE LA INSTALACIÓN DE CALEFACCIÓN.

5.1.- BASES DE DISEÑO - CONDICIONES AMBIENTALES.

Se proyectan una instalación individual que permite la utilización a voluntad en función de los tiempos de utilización de los recintos.

La temperatura interior media de cálculo se adopta 21 ºC que se corresponde con el programa de necesidades fijadas para los locales y que está comprendida entre los límites establecidos en la I.T.E. 02.2.1 sobre Exigencias de Ahorro de Energía. La instalación cuenta con elementos de regulación y control que permiten que se mantenga esta temperatura.

Como temperatura exterior de cálculo se adopta -1,8 ºC que corresponde con la establecida para un régimen de calefacción normal para la zona donde está emplazado el edificio, por semejanza con otras próximas de acuerdo a la norma UNE 100.001.

Como la Energía transportada en la instalación es inferior a 500 Kw., no se ha estudiado el factor de transporte de los circuitos.

La ventilación de los diferentes tipos de locales se determina teniendo en cuenta los valores de la Norma UNE 100.011 y la I.T.E. 02.2.2.

5.2.- ELEMENTOS COMPONENTES DE LA INSTALACIÓN.

5.2.1.- LOCAL DE UBICACIÓN DE LA UNIDAD INTERIOR DE AEROTERMIA Y EL RECUPERADOR DE CALOR.

La unidad interior de aerotermia y el recuperador de calor se encuentran en el altillo ubicado sobre las zonas de ambos baños.

5.2.2.- BOMBA DE CALOR AEROTERMIA Y RECUPERADOR DE CALOR.

El sistema planteado se compone de:
Un recuperador de aire de doble flujo (sistema de ventilación mecánica con recuperación de calor de doble flujo)
Una bomba de calor Aerotérmica para producir ACS
Una unidad exterior y 3 unidades interiores Split para calor y frío
Losa activada en calor alimentada desde la aerotermia de ACS

Sus características generales son:

- Marca:	MITSUBISHI
- Modelo:	PUHZ-SW75VHA
- Capacidad (35ºC 7/2/-7ºC)	8/7,5/8 KW.
- Capacidad (55ºC 7/2/-7ºC)	8/7,14/8 KW.
- COP(35ºC 7/2/-7ºC)	4,4/3,4/2,9
- COP (55ºC 7/2/-7ºC)	2,77/1,91/1,71.
- Eficiencia estacional Baja Tª(35ªC)	165% (A++)
- Eficiencia estacional Media Tª(55ªC)	127% (A++)
- Rangos de Tª (aire exterior min/máx.)	-20/+21ºC.
- Dimensiones exteriores:	943x950x330 an x al x fon.
- Alimentación eléctrica:	230V/50Hz.
- Gas Refrigerante:	R410A 3,2kg x 2.

Características del Grupo Térmico:

COLEGIO OFICIAL DE ARQUITECTOS VASCO-NAVARRO
EUSKAL HERRIKO ARKITEKTOEN ELKARGO OFIZIALA
DELEGACION EN GIPUZKOA
GIPUZKOAKO ORDEZKARITZA
05/03/2019
VISADO BISATUA

Marca:	MITSUBISHI
Modelo:	EHSC-VM2C
Presión max calefacción / ACS	3 bares
Dimensiones	950x600x360

Características del recuperador de calor (sistema de ventilación mecánica de doble flujo con recuperación de calor):

- Marca:	ZEHNDER
- Modelo:	ComfoAir 450
- Caudal máximo	450 m³/h.
- Rendimiento	95%.
- Consumo de energía	25-185w
- Dimensiones exteriores:	850x725x570 an x al x fon.
- Alimentación eléctrica:	230V/50Hz.

Características del sistema Multisplit 3x1

- Marca:	PANASONIC
- Modelo:	CU3E18SBE
- Capacidad	4,8/9 KW.
- COP)	4
- EER	7
- Dimensiones exteriores:	875X795X320 an x al x fon.
- Alimentación eléctrica:	230V/50Hz.
- Gas Refrigerante:	R410A.

5.2.3.- DISTRIBUCIÓN DE TUBERÍAS.

La única red de tuberías será la que une la unidad interior de aerotermia con el interacumulador y con el colector de activación de losa

Las tuberías de distribución de fluido calefactor serán de polietileno reticulado, multicapa, sin uniones bajo el pavimento, disponiéndose de los adecuados dispositivos dilatadores. Los circuitos resultantes serán estancos para una presión de 15 Kg/cm2. En todo momento el instalador tendrá en cuenta los códigos de buena práctica dictados por las normas UNE 53.394, UNE 53.399 y UNE 53.495/2.

5.2.4.- REDES DE CONDUCTOS.

Para los conductos de ventilación se utilizarán los soportes e instrucciones propias del fabricante.

Los conductos deben cumplir en materiales y fabricación, las normas UNE-EN 12237 para conductos metálicos, y UNE-EN 13403 para conductos no metálicos.

Las velocidades y pérdidas de presión en los conductos están diseñadas según lo especificado en la sección HS 3 del Código Técnico de la Edificación.

6.4.- PROTECCIÓN CONTRA INCENDIOS.

Se cumplirá la reglamentación vigente sobre condiciones de protección contra incendios que sea de aplicación a la instalación térmica.

6.5.- SEGURIDAD DE UTILIZACIÓN.

Ninguna superficie con la que exista posibilidad de contacto accidental, salvo las superficies de los emisores, podrá tener una temperatura mayor que 60 °C.

COLEGIO OFICIAL DE ARQUITECTOS VASCO-NAVARRO
EUSKAL ERRIKO ARKITEKTOEN ELKARGO OFIZIALA
DELEGACIÓN EN GIPUZKOA
GIPUZKOAKO ORDEZKARITZA
05/03/2019
VISADO BISATUA

El material aislante en tuberías, conductos o equipos nunca podrá interferir con partes móviles de sus componentes.

Los equipos y aparatos deben estar situados de tal forma que se facilite su limpieza, mantenimiento y reparación.

Los elementos de medida, control, protección y maniobra se deben instalar en lugares visibles y fácilmente accesibles.

La instalación debe poseer la instrumentación de medida suficiente para la supervisión de todas las magnitudes que intervienen en el funcionamiento del sistema, y deberá cumplir todo lo descrito en la instrucción I.T.1.3.4.4.

Se instalará un interruptor general de seguridad visible que permita cortar la alimentación de energía eléctrica a todos los elementos de la misma.

6.1.2.- INSTALACIÓN DE A.C.S. CONVENCIONAL

Está compuesto por un interacumulador de A.C.S. de 400L calentado por un circuito independiente alimentado desde la bomba de calor.

Con este sistema se consiguen grandes caudales puntuales de A.C.S. reduciendo la potencia calorífica, en relación a la necesaria en el caso de que la producción fuese instantánea a la temperatura de utilización.

La instalación se ha calculado para un tiempo de preparación de 4 horas, debido a las características de uso de la instalación que requiere una alta demanda en momentos punta.

Dispone de un control de temperatura interno para controlar la temperatura de preparación de A.C.S.

6.1.3.- TEMPERATURA DE PREPARACIÓN.

El agua caliente para usos sanitarios (ACS) se preparará a la temperatura mínima compatible con su uso, considerando las pérdidas en la red de distribución y de acuerdo a las prescripciones de la Norma UNE 100-030-94, en especial el pto. 5.1.2, en lo que concierne a la prevención de la Legionella.

El agua caliente sanitaria se preparará a 45ºC y el sistema de calentamiento será capaz de elevar la temperatura del agua hasta 70ºC de forma periódica para su pasteurización o tratamiento anti-legionella.

La temperatura del agua en la distribución no será inferior a 45 ºC, a fin de conseguir un nivel de temperatura aceptable para el usuario y al mínimo tiempo la temperatura necesaria para reducir la multiplicación de la legionella.

6.1.4.- REGULACIÓN

Las instalaciones de preparación de A.C.S. contarán con los siguientes elementos de control de tipo proporcional:

- Control y limitación de la temperatura del agua acumulada.
- Control de la temperatura del agua a la entrada de la red de distribución, cuando sea diferente de la de almacenamiento.

COLEGIO OFICIAL DE ARQUITECTOS VASCO-NAVARRO
EUSKAL HERRIKO ARKITEKTOEN ELKARGO ZIBILA
DELEGACION EN GIPUZKOA
GIPUZKOAKO ORDEZKARITZA
05/03/2019
VISADO BISATUA

Así, el sistema de control de la temperatura de preparación del agua caliente sanitaria se realiza mediante un termostato y una válvula de mezcla de 4 vías a la salida a distribución, colocado en el depósito.

6.1.5.- DISTRIBUCIÓN DEL A.C.S.

Se proyecta una red de tuberías de ida y recirculación de secciones calculadas en función del caudal demandado, al objeto de disponer de agua caliente en todo punto de consumo de modo inmediato aún en los periodos de poco consumo.

Las tuberías de distribución del fluido serán de polipropileno PP-R SDR7,5, disponiéndose de los adecuados dispositivos dilatadores. Los circuitos resultantes serán estancos para una presión de 15 Kg/cm2., discurriendo calorifugadas por todo su trazado.

6.1.6.- VASO DE EXPANSIÓN A.C.S.

En el circuito secundario se colocará un depósito de expansión en el acumulador, serán de tipo cerrado no automático de 10 litros de capacidad de la marca SEDICAL, Mod. DT5 10.10 o similar, preparados para soportar 8 Kgr/cm².

7. INSTALACIÓN ELÉCTRICA. DESCRIPCION.

Se realizará según el Reglamento Electrotécnico para Baja Tensión vigente, Real decreto 842/2002, 2 Agosto de 2002. En particular se cumplirá lo especificado en la instrucción ITC-BT-28, Instalaciones en locales de Pública Concurrencia.

7.- RENDIMIENTO Y MEDIDAS DE AHORRO DE ENERGÍA.

7.1.- GENERALIDADES.

Las medidas adoptadas para conseguir las condiciones de confortabilidad pretendidas mediante un uso racional de la energía consisten en dotar a los cerramientos del edificio de un aislamiento térmico adecuado y dotar a la instalación de una regulación adecuada, que permita regular el encendido de la calefacción a las horas de utilización necesaria, controlándose la aportación de calor automáticamente en función de las condiciones interiores mediante los termostato de ambiente y los elementos de control de la caldera.

7.2.- INTERRUPCIÓN DE SERVICIO.

Para un mayor ahorro de energía se recomienda la desconexión anticipada del servicio, para aprovechar la inercia térmica del edificio, siempre que la temperatura de los locales no descienda más de 2 °C.

8.- CONTROL AUTOMÁTICO, DESCRIPCIÓN FUNCIONAL.

8.1.- REGULACIÓN.

La regulación térmica de los circuitos de calefacción está confiada a un cronotermostato de ambiente con programación semanal, colocados a 1,5 m. del suelo, que actua sobre el recuperador de calor y la bomba de calor, manteniendo el régimen de calefacción previsto.

De esta forma queda regulada automáticamente, aprovechando los aportes de energía gratuitos y evitándose despilfarros inútiles.

COAVN
COLEGIO OFICIAL DE ARQUITECTOS VASCO-NAVARRO
EUSKAL HERRIKO ARKITEKTOEN ELKARGO ZIBILAA
DELEGACION EN GIPUZKOA
GIPUZKOAKO ORDEZKARITZA
05/03/2019
VISADO BISATUA

8.2.- EXIGENCIAS DE SEGURIDAD.

La instalación eléctrica se realizará de acuerdo al Reglamento Electrotécnico para Baja Tensión.

La distribución de agua caliente se realizará con tubería de cobre, preparados para soportar una presión de 15 Kg/cm^2, aisladas con material aislante de conformidad con lo estipulado en la I.T.E. 03 Apéndice 03.1, con conductividad inferior a 0,04 W/mºC y con espesores determinados en dicho Apéndice.

9.- NECESIDADES DE ENERGÍA Y OTROS SERVICIOS.

9.1.- RECEPTORES ELÉCTRICOS.

El receptor eléctrico más importante que dispone la instalación es la bomba de calor con una potencia de 4090 W, destinando la potencia principal para la bomba hidráulica incorporada.

9.2.- AGUA.

El agua para el llenado del circuito de calefacción se tomará desde la red existente en la urbanización.

No hay consumo de agua por tratarse de circuitos cerrados en los que no existe evaporación, disponiendo de válvula de retención para evitar retornos.

9.3.- COMBUSTIBLE.

El combustible a emplear para calefacción y producción de A.C.S. será la electricidad, por lo que las instalaciones deberán cumplir todo lo indicado en la reglamentación en vigor que le sea de aplicación.

10.- HOMOLOGACIÓN.

Todos los aparatos utilizados (calderas, válvulas, etc.) deberán estar homologados por el MINISTERIO DE INDUSTRIA Y ENERGÍA, según Real Decreto 2.236/1.985, de 5 de Junio.

El arquitecto

Fdo. Ignacio Ibarretxe

Donostia a Enero de 2019

COAVN
COLEGIO OFICIAL DE ARQUITECTOS VASCO-NAVARRO
EUSKAL HERRIKO ARKITEKTOEN ELKARGO OFIZIALA
DELEGACION EN GIPUZKOA
GIPUZKOAKO ORDEZKARITZA
VISADO BISATUA
05/03/2019

PRESUPUESTO

COAVN
COLEGIO OFICIAL DE ARQUITECTOS VASCO-NAVARRO
EUSKAL HERRIKO ARKITEKTOEN ELKARGO OFIZIALA
DELEGACION EN GIPUZKOA
GIPUZKOAKO ORDEZKARITZA
05/03/2019
VISADO BISATUA

RESUMEN DE PRESUPUESTO

Peregrino etxea - ZEGAMA

CAPITULO	RESUMEN	EUROS
1	ESTRUCTURA Y CUBIERTA	69.727,39
2	GESTION DE RESIDUOS	727,75
3	CONTROL DE CALIDAD	292,50
4	SEGURIDAD Y SALUD	1.170,00
	TOTAL EJECUCIÓN MATERIAL	**71.917,64**
	13,00 % Gastos generales 9.349,29	
	6,00 % Beneficio industrial 4.315,06	
	SUMA DE G.G. y B.I.	13.664,35
	21,00 % I.V.A.	17.972,22
	TOTAL PRESUPUESTO CONTRATA	**103.554,21**
	TOTAL PRESUPUESTO GENERAL	**103.554,21**

Asciende el presupuesto general a la expresada cantidad de CIENTO TRES MIL QUINIENTOS CINCUENTA Y CUATRO EUROS con VEINTIUN CÉNTIMOS

Donostia, a Enero de 2019.

El Arquitecto

Fdo. Ignacio Ibarretxe

COLEGIO OFICIAL DE ARQUITECTOS VASCO-NAVARRO
EUSKAL HERRIKO ARKITEKTOEN ELKARGO OFIZIALA
DELEGACION EN GIPUZKOA
GIPUZKOAKO ORDEZKARITZA
05/03/2019
VISADO BISATUA

CÓDIGO	RESUMEN	UDS	LONGITUD	ANCHURA	ALTURA	PARCIALES	CANTIDAD	PRECIO	IMPORTE
	CAPÍTULO 01 ESTRUCTURA Y CUBIERTA								
01.01	**ENTRONQUE**	**m**							
	ENTRONQUE formado por: PROTECCIÓN BASE DE PARED CLT con lámina OLIVÉ E-BAND EK-100 contra basamiento -BASE PARED CON TABLÓN DE PINO TRATADO PARA CLASE IV fijado al hormigón. Incluido suministro de materiales y colocación. Nota1: El hormigón debera de estar en un rango de nivelación de 15 mm. En caso contrario se debera de generar una nueva partida de nivelación. Nota 2: Excluida la partida de retacado con morteros expansivos.								
							52,00	10,08	524,16
01.02	**PANEL ESTRUCTURAL PARED CLT 90 VISTO 1 CARA**	**m2**							
	MAD. CONTRALAMINADA CLT 90 MM, calidad Industrial 1 cara vista Fabricante en posesión de los certificados de calidad de producto: MARCA ETA 11/0464 Madera para clase de servicio 1 y 2 segun UNE-EN 1995-1-1. La especie utilizada para la fabricación de la estructura de CLT es madera conifera de gestion sostenible de bosques cercanos en especies tales como: Pino Radiata, Cipres de Lawson, Alerce o Abetos a definir con sellos de trazabilidad y sostenibilidad PEFC, FSC, EPD. Madera Estructural. Estructura fabricada en C24. Función: Pared Exterior e Interior Espersor: 90mm (30+30+30) Especie: Pino Radiata, Cipres de Lawson, Alerce o Abetos Calidad visual: Industrial 1 cara vista. Nº laminas: 3 (2 capas en sentido vertical y 1 capas en horizontal) Espesor laminas 30 mm. Dirección del servicio estructural: Vertical. Pegadas en prensa mediante colas de Poliuretano (libre de formaldehidos). Corte y mecanizado por control numérico, de perimetro exterior y apertura de huecos . Los sistemas de anclaje y fijación mediante tornillos, tirafondos, escuadras y herrajes Incluido suministro de materiales y su colocación. Medicion valida: La de panel bruto encolado sin deducir huecos de mecanizado de ventanas y puertas. Excluidos trabajos de acabado protección fungicida, tratamiento superficial hidrofugante transparente en las caras vistas.								
							36,00	71,85	2.586,60
01.03	**PANEL ESTRUCTURAL PARED CLT 120 VISTO 2 CARAS**	**m2**							
	MAD. CONTRALAMINADA CLT 120 MM, calidad VISUAL 2 CARAS VISTAS Fabricante en posesión de los certificados de calidad de producto: MARCA ETA 11/0464 Madera para clase de servicio 1 y 2 segun UNE-EN 1995-1-1. La especie utilizada para la fabricación de la estructura de CLT es madera conifera de gestion sostenible de bosques cercanos en especies tales como: Pino Radiata, Cipres de Lawson, Alerce o Abetos a definir con sellos de trazabilidad y sostenibilidad PEFC, FSC, EPD. Madera Estructural. Estructura fabricada en c24. Función: Pared Espersor: 120mm (40+40+40) Especie: Pino Radiata, Cipres de Lawson, Alerce o Abetos Calidad visual: Industrial 2 caras vistas Nº laminas: 3 Espesor laminas 40 mm. Dirección del servicio estructural: Vertical. Pegadas en prensa mediante colas de Poliuretano (libre de formaldehidos). Corte y mecanizado por control numérico, de perimetro exterior y apertura de huecos . Los sistemas de anclaje y fijación mediante tornillos, tirafondos, escuadras y herrajes Incluido suministro de materiales y su colocación. Medicion valida: La de panel bruto encolado sin deducir huecos de mecanizado de ventanas y puertas. Excluidos trabajos de acabado protección fungicida, tratamiento superficial hidrofugante transparente en las caras vistas.								
							35,00	100,84	3.529,40

COAVN
COLEGIO OFICIAL DE ARQUITECTOS VASCO-NAVARRO
EUSKAL HERRIKO ARKITEKTOEN ELKARGO OFIZIALA
DELEGACION EN GIPUZKOA
GIPUZKOAKO ORDEZKARITZA
VISADO BISATUA
05/03/2019

CÓDIGO	RESUMEN	UDS	LONGITUD	ANCHURA	ALTURA	PARCIALES	CANTIDAD	PRECIO	IMPORTE
01.04	**PANEL ESTRUCTURAL PARED CLT 120 NO VISTO**	**m2**							
	MAD. CONTRALAMINADA CLT 120 MM, calidad NO VISTO Fabricante en posesión de los certificados de calidad de producto: MARCA ETA 11/0464 Madera para clase de servicio 1 y 2 segun UNE-EN 1995-1-1. La especie utilizada para la fabricación de la estructura de CLT es madera conifera de gestion sostenible de bosques cercanos en especies tales como: Pino Radiata, Cipres de Lawson, Alerce o Abetos a definir con sellos de trazabilidad y sostenibilidad PEFC, FSC, EPD. Madera Estructural. Estructura fabricada en c24. Función: Pared Espersor: 120mm (40+40+40) Especie: Pino Radiata, Cipres de Lawson, Alerce o Abetos Calidad visual: No visto Nº laminas: 3 Espesor laminas 40 mm. Dirección del servicio estructural: Vertical. Pegadas en prensa mediante colas de Poliuretano (libre de formaldehidos). Corte y mecanizado por control numérico, de perimetro exterior y apertura de huecos . Los sistemas de anclaje y fijación mediante tornillos, tirafondos, escuadras y herrajes Incluido suministro de materiales y su colocación. Medicion valida: La de panel bruto encolado sin deducir huecos de mecanizado de ventanas y puertas. Excluidos trabajos de acabado protección fungicida, tratamiento superficial hidrofugante transparente en las caras vistas.								
							182,00	80,67	14.681,94
01.05	**PANEL ESTRUCTURAL FORJADOS CLT 150 VISTO 2 CARAS**	**m2**							
	MAD. CONTRALAMINADA CLT 150 MM, calidad Industrial 2 cara vista Fabricante en posesión de los certificados de calidad de producto: MARCA ETA 11/0464 Madera para clase de servicio 1 y 2 segun UNE-EN 1995-1-1. La especie utilizada para la fabricación de la estructura de CLT es madera conifera de gestion sostenible de bosques cercanos en especies tales como: Pino Radiata, Cipres de Lawson, Alerce o Abetos a definir con sellos de trazabilidad y sostenibilidad PEFC, FSC, EPD. Madera Estructural. Estructura fabricada en c24. Función: Forjado Espersor: 150mm (30+30+30+30+30) Especie: Pino Radiata, Cipres de Lawson, Alerce o Abetos Calidad visual: Industrial 1 cara vista Nº laminas: 5 (3 capas en sentido longitudinal y 2 capas en transversal Espesor laminas 30 mm. Dirección del servicio estructural: Vertical. Pegadas en prensa mediante colas de Poliuretano (libre de formaldehidos). Corte y mecanizado por control numérico, de perimetro exterior y apertura de huecos . Los sistemas de anclaje y fijación mediante tornillos, tirafondos, escuadras y herrajes Incluido suministro de materiales y su colocación. Medicion valida: La de panel bruto encolado sin deducir huecos de mecanizado de ventanas y puertas. Excluidos trabajos de acabado protección fungicida, tratamiento superficial hidrofugante transparente en las caras vistas.								
							27,50	119,75	3.293,13

COAVN
COLEGIO OFICIAL DE ARQUITECTOS VASCO-NAVARRO
EUSKAL HERRIKO ARKITEKTOEN ELKARGO OFIZIALA
DELEGACION EN GIPUZKOA
GIPUZKOAKO ORDEZKARITZA
VISADO BISATUA
05/03/2019

CÓDIGO	RESUMEN	UDS	LONGITUD	ANCHURA	ALTURA	PARCIALES	CANTIDAD	PRECIO	IMPORTE
01.06	**PANEL ESTRUCTURAL FORJADOS CLT 120 VISTO 1 CARA**	**m2**							
	MAD. CONTRALAMINADA CLT 120 MM, calidad Industrial 1 cara vista Fabricante en posesión de los certificados de calidad de producto: MARCA ETA 11/0464 Madera para clase de servicio 1 y 2 segun UNE-EN 1995-1-1. La especie utilizada para la fabricación de la estructura de CLT es madera conifera de gestion sostenible de bosques cercanos en especies tales como: Pino Radiata, Cipres de Lawson, Alerce o Abetos a definir con sellos de trazabilidad y sostenibilidad PEFC, FSC, EPD. Madera Estructural. Estructura fabricada en c24. Función: Forjado Espersor: 120mm (40+40+40) Especie: Pino Radiata, Cipres de Lawson, Alerce o Abetos Calidad visual: Industrial 1 cara vista Nº laminas: 3 (2 capas en sentido longitudinal y 1 capa en transversal Espesor laminas 40 mm. Dirección del servicio estructural: Vertical. Pegadas en prensa mediante colas de Poliuretano (libre de formaldehidos). Corte y mecanizado por control numérico, de perimetro exterior y apertura de huecos . Los sistemas de anclaje y fijación mediante tornillos, tirafondos, escuadras y herrajes Incluido suministro de materiales y su colocación. Medicion valida: La de panel bruto encolado sin deducir huecos de mecanizado de ventanas y puertas. Excluidos trabajos de acabado protección fungicida, tratamiento superficial hidrofugante transparente en las caras vistas.								
							4,00	100,84	403,36
01.07	**PANEL ESTRUCTURAL VISERA CLT 90 VISTO 1 CARA**	**m2**							
	MAD. CONTRALAMINADA CLT 90 MM, calidad Industrial 1 cara vista Fabricante en posesión de los certificados de calidad de producto: MARCA ETA 11/0464 Madera para clase de servicio 1 y 2 segun UNE-EN 1995-1-1. La especie utilizada para la fabricación de la estructura de CLT es madera conifera de gestion sostenible de bosques cercanos en especies tales como: Pino Radiata, Cipres de Lawson, Alerce o Abetos a definir con sellos de trazabilidad y sostenibilidad PEFC, FSC, EPD. Madera Estructural. Estructura fabricada en c24. Función: Forjado Espersor: 90mm (30+30+30) Especie: Pino Radiata, Cipres de Lawson, Alerce o Abetos Calidad visual: Industrial 1 cara vista. Nº laminas: 3 (2 capas en sentido longitudinal y 1 capa en transversal Espesor laminas 30 mm. Dirección del servicio estructural: Vertical. Pegadas en prensa mediante colas de Poliuretano (libre de formaldehidos). Corte y mecanizado por control numérico, de perimetro exterior y apertura de huecos . Los sistemas de anclaje y fijación mediante tornillos, tirafondos, escuadras y herrajes Incluido suministro de materiales y su colocación. Medicion valida: La de panel bruto encolado sin deducir huecos de mecanizado de ventanas y puertas. Excluidos trabajos de acabado protección fungicida, tratamiento superficial hidrofugante transparente en las caras vistas								
							6,50	71,85	467,03
01.08	**PANEL FRAME CUBIERTA**	**m2**							
	Panel frame cubierta formado por: -Tablero fibras orientadas OSB 22mm -Bastidores 62x240mm -240mm de aislamiento entre bastidores Fibra de madera SteicoFlex 50kg/m3 -Lamina barrera de vapor Delta Fol Ws + rastrel 100mm Incluido suministro de materiales y su colocación.								
							96,00	107,56	10.325,76

COAVN
COLEGIO OFICIAL DE ARQUITECTOS VASCO-NAVARRO
EUSKAL HERRIKO ARKITEKTOEN ELKARGO OFIZIALA
DELEGACION EN GIPUZKOA
GIPUZKOAKO ORDEZKARITZA
VISADO BISATUA
05/03/2019

CÓDIGO	RESUMEN	UDS	LONGITUD	ANCHURA	ALTURA	PARCIALES	CANTIDAD	PRECIO	IMPORTE
01.09	**m3 ENTRAMADO DE FACHADA**								
	ENTRAMADO DE FACHADA para visera con madera laminada GL24h, Incluido suministro de materiales y su colocación								
							0,52	1.386,55	721,01
01.10	**ud ESCALERA CON PANEL MACIZO CLT**								
	ESCALERA con pampas con panel CLT 150MM y peldañeo con panel CLT 175MM. Incluido suministro de materiales y su colocación. NOTA: excluida la partida de balaustrada y acabados								
							1,00	2.504,20	2.504,20
01.11	**m BARANDILLA ESCALERA**								
	Barandilla con madera de Pino. Incluido suministro de materiales y su colocación.								
							6,00	150,34	902,04
01.12	**m2 SANDWICH DE FACHADA CON LAMAS DE MADERA**								
	SANDWICH DE FACHADA CON LAMAS DE MADERA formado por: - Bastidores 40x200mm - Aislamiento de baja densidad Fibra de Madera SteicoFlex 50Kg/m3. - Lamina barrera de agua Delta Fassade. - Acabado exterior lamas de alerce de 40x40mm. Incluido suministro de materiales y su colocació								
							200,00	118,74	23.748,00
01.13	**m CINTA MULTIBAND**								
	Sellado juntas paneles con cinta Multiband. Incluido suministro de materiales y su colocación								
							200,00	1,34	268,00
01.14	**m2 SANDWICH de CUBIERTA PARA CHAPA**								
	- Lamina barrera de agua Delta Vent + rastrel. Incluido suministro de materiales y su colocación.								
							104,00	6,72	698,88
01.15	**m ACROTERO**								
	Forrado de remate perimetral de cubierta sobre bastidores con tablero OSB 12mm. Incluido suministro de materiales y su colocación.								
							42,00	3,36	141,12
01.16	**m2 CUBRICIÓN CON CHAPA GALVANIZADA PRELACADA**								
	Chapa galvanizada prelacada de 0.6mm de espesor. Incluido p.p. de remates. Incluido suministro de materiales y su colocación.								
							104,00	25,21	2.621,84
01.17	**ud HERMETICIDAD PASSIVHAUS**								
	Suministro y colocación de cintas de hermeticidad de alto rendimiento adhesivas por una sola cara para solapamientos, garantizando una línea de hermeticidad continua en toda la envolvente térmica, para la obtención de un resultado n50 en blower door test inferior a 0,60 renovaciones hora. Material no toxico. -Siga SICRALL, para el sellado hermético permanente de barreras de vapor en el interior y juntas entre barreras de vapor y paneles de CLT: 200ml -Siga Wigluw, para el sellado hermético permanente de puertas y ventanas así como penetraciones en el exterior: 75ml - Siga Wigluw, para el sellado hermético permanente exterior de láminas impermeables transpirables en tejado y fachada, solapamientos, penetraciones, tuberías: 240ml - Siga Wigluw, para el sellado hermético permanente exterior de paneles de CLT entre si: 150ml - Siga Wigluv combinado con la imprimación SIGA Dockskin, para la unión hermética entre elementos de CLT y suelo de hormigón por el exterior: 60 ml - Siga CINTA DE SELLADO PARA CLAVADOS: cinta de estanqueidad a prueba de lluvia permanente, en la fijación de listones en el exterior: 100ml								

COLEGIO OFICIAL DE ARQUITECTOS VASCO-NAVARRO
EUSKAL HERRIKO ARKITEKTOEN ELKARGO OFIZIALA
DELEGACION EN GIPUZKOA
GIPUZKOAKO ORDEZKARITZA
VISADO BISATUA
05/03/2019

CÓDIGO	RESUMEN	UDS	LONGITUD	ANCHURA	ALTURA	PARCIALES	CANTIDAD	PRECIO	IMPORTE
							1,00	2.310,92	2.310,92
	TOTAL CAPÍTULO 01 ESTRUCTURA Y CUBIERTA								**69.727,39**
	TOTAL								**69.727,39**

COAVN
COLEGIO OFICIAL DE ARQUITECTOS VASCO-NAVARRO
EUSKAL HERRIKO ARKITEKTOEN ELKARGO OFIZIALA
DELEGACION EN GIPUZKOA
GIPUZKOAKO ORDEZKARITZA
VISADO BISATUA
05/03/2019

RESUMEN DE PRESUPUESTO

Peregrino etxea - ZEGAMA

CAPITULO	RESUMEN	EUROS
1	ACONDICIONAMIENTO DEL TERRENO	3.654,25
2	CIMENTACION	5.960,87
3	AISLAMIENTOS TERMICOS	6.104,80
4	ALBAÑILERIA Y REVESTIMIENTOS	9.337,10
5	INSTALACIÓN DE GENERACIÓN ACS	10.927,14
6	INSTALACIÓN ACTIVACIÓN LOSA RADIANTE	2.199,50
7	INSTALACIÓN DE REFRIGERACIÓN 3x1	4.020,00
8	INSTALACIÓN DE VENTILACIÓN MECÁNICA CONTROLADA	6.425,60
9	INSTALACIÓN DE FONTANERÍA	4.657,10
10	ACTIVIDADES CLASIFICADAS	558,10
11	INSTALACIÓN ELÉCTRICA EN BAJA TENSIÓN	10.651,89
12	INSTALACIÓN DE SANEAMIENTO	4.094,61
13	INSTALACIÓN DE TELECOMUNICACIONES	1.787,00
14	CARPINTERIA EXTERIOR	10.220,93
15	CARPINTERIA INTERIOR	13.783,74
16	MOBILIARIO Y EQUIPAMIENTO	7.370,02
17	URBANIZACION EXTERIOR	5.334,65
18	GESTION DE RESIDUOS	1.138,28
19	CONTROL DE CALIDAD	457,50
20	SEGURIDAD Y SALUD	1.830,00
	TOTAL EJECUCIÓN MATERIAL	**110.513,08**
	13,00 % Gastos generales 14.366,70	
	6,00 % Beneficio industrial 6.630,78	
	SUMA DE G.G. y B.I.	20.997,48
	21,00 % I.V.A.	27.617,22
	TOTAL PRESUPUESTO CONTRATA	**159.127,78**
	TOTAL PRESUPUESTO GENERAL	**159.127,78**

Asciende el presupuesto general a la expresada cantidad de CIENTO CINCUENTA Y NUEVE MIL CIENTO VEINTISIETE EUROS con SETENTA Y OCHO CÉNTIMOS

Donostia, a Enero de 2019.

El Arquitecto

Fdo. Ignacio Ibarretxe

COLEGIO OFICIAL DE ARQUITECTOS VASCO-NAVARRO
EUSKAL HERRIKO ARKITEKTOEN ELKARGO OFIZIALA
DELEGACION EN GIPUZKOA
GIPUZKOAKO ORDEZKARITZA
05/03/2019
VISADO BISATUA

PRESUPUESTO Y MEDICIONES

Peregrino etxea - ZEGAMA

CÓDIGO	RESUMEN	UDS	LONGITUD	ANCHURA	ALTURA	PARCIALES	CANTIDAD	PRECIO	IMPORTE
	CAPÍTULO 01 ACONDICIONAMIENTO DEL TERRENO								
01.01	**m² DESBROCE Y LIMPIEZA DE TERRENO A MÁQUINA**								
	Desbroce y limpieza superficial del terreno por medios mecánicos de hasta 10 cm de profundidad media, sin carga ni transporte al vertedero, incluida parte proporcional de medios auxiliares.								
	SOLAR	1	20,00	12,00		240,00			
							240,00		
							240,00	0,94	225,60
01.02	**m³ EXCAVACIÓN DE TIERRAS EN VACIADO DE SOLAR**								
	Excavación de tierras en vaciado general de solar, en cualquier clase de terreno, realizada con medios mecánicos, incluso perfilado de fondos y laterales, con aprovechamiento del material apto según d.F. , Para posteriores rellenos en la obra, incluso carga, transporte y vertido al lugar de empleo en obra o a vertedero autorizado en caso de no ser apto y canon del mismo. Medida la superficie teórica por profundidad real.								
	EDIFICIO	1	18,80			216,20	11.5		
							216,20	10,80	2.334,96
01.03	**m2 ENCACHADO 20/40 25 CM**								
	Encachado de piedra silícea 20/40 de 25 cm de espesor, i/extendido y compactado. Medida la superficie ejecutada.								
	edificio	1	14,84	7,84		116,35			
							116,35	9,40	1.093,69

TOTAL CAPÍTULO 01 ACONDICIONAMIENTO DEL TERRENO 3.654,25

COAVN
COLEGIO OFICIAL DE ARQUITECTOS VASCO-NAVARRO
EUSKAL HERRIKO ARKITEKTOEN ELKARGO OFIZIALA
DELEGACION EN GIPUZKOA
GIPUZKOAKO ORDEZKARITZA
05/03/2019
VISADO BISATUA

CÓDIGO	RESUMEN	UDS	LONGITUD	ANCHURA	ALTURA	PARCIALES	CANTIDAD	PRECIO	IMPORTE
	CAPÍTULO 02 CIMENTACION								
02.01	**m3 HORMIGÓN HA-25/P/20/I V.BOMBA LOSA**								
	Hormigón armado HA-25/P/20/I elaborado en central, en losa de cimentación, i/armadura (50 kg/m³), vertido por medio de camión-bomba, vibrado y colocado. Según normas NTE-CSL, EHE-08 y CTE-SE-C. Componentes del hormigón y acero con marcado CE y DdP (Declaración de prestaciones) según Reglamento (UE) 305/2011.								
		1	13,40	6,40	0,30	25,73			
							25,73	231,67	5.960,87
	TOTAL CAPÍTULO 02 CIMENTACION.....								**5.960,87**

COAVN
COLEGIO OFICIAL DE ARQUITECTOS VASCO-NAVARRO
EUSKAL HERRIKO ARKITEKTOEN ELKARGO OFIZIALA
DELEGACION EN GIPUZKOA
GIPUZKOAKO ORDEZKARITZA
05/03/2019
VISADO BISATUA

CÓDIGO	RESUMEN	UDS	LONGITUD	ANCHURA	ALTURA	PARCIALES	CANTIDAD	PRECIO	IMPORTE
	CAPÍTULO 03 AISLAMIENTOS TERMICOS								
03.01	**m² AISLAMIENTO XPS 140mm SUELO RC500**								
	Aislamiento de suelos con planchas de poliestireno extruido de 140 mm de espesor con superficie lisa y film de polietileno de 0,2 mm de espesor. Resistencia a compresión = 500 kPa según UNE-EN 826:2013. Resistencia térmica 3,15 m²K/W, conductividad térmica 0,036 W/(m.K), según UNE-EN 13162:2013. Reacción al fuego E según UNE-EN 13501-1:2007+A1:2010. Medida toda la superficie a ejecutar. Poliestireno extruido (XPS) con marcado CE y DdP (Declaración de prestaciones) según Reglamento (UE) 305/2011, norma UNE-EN 13164:2013.								
	BAJO SOLERA	1	13,84	6,84		94,67			
	PERIMETRO	2	13,84		0,45	12,46			
		2	6,84		0,45	6,16			
							113,29		
							113,29	38,29	4.337,87
03.02	**m² AISLAMIENTO TECHO MW 100mm**								
	Suministro y colocación de aislamiento térmico y acústico de lana mineral entre rastreles de entarimado de techos, en rollos, de 100 mm de espesor. Resistencia térmica 2,70 m²K/W, conductividad térmica 0,037 W/(m.K), según UNE-EN 13162:2013. Absorción acústica 0,90 según UNE-EN ISO 354:2004. Reacción al fuego A1 según UNE-EN 14315-1:2013. Incluso p.p. de cortes. Medida toda la superficie a ejecutar. Lana mineral (MW) con marcado CE y DdP (Declaración de prestaciones) según Reglamento (UE) 305/2011, norma UNE-EN 13162:2013.								
		1	13,50	6,20		83,70			
							83,70		
							83,70	9,56	800,17
03.03	**m² AISLAMIENTO ISOVER ARENA 50 mm**								
	Aislamiento térmico y acústico para cerramientos verticales de fachadas y particiones interiores, de lana mineral Isover Arena constituido por paneles de lana mineral Arena de 50 mm de espesor cumpliendo la norma UNE EN 13162 Productos Aislantes térmicos para aplicaciones en la edificación con una conductividad térmica de 0,035 W/(m.K), clase de reacción al fuego A1 y código de designación MW-EN 13162-T3-WS-MU1-AFr5								
	TRASDOSADO PAREDES EXTERIORES								
	FACHADA NOROESTE LARGA	1	60,00			60,00			
	FACHADA SURESTE LARGA	1	60,00			60,00			
	FACHADA NOROESTE CORTA	1	25,09			25,09			
	FACHADA SURESTE CORTA	1	32,17			32,17			
	a deducir CARP EXT	-2	0,75			-1,50			
		-4	0,50			-2,00			
		-6	0,90			-5,40			
		-1	13,43			-13,43			
							154,93		
							154,93	6,24	966,76

TOTAL CAPÍTULO 03 AISLAMIENTOS TERMICOS..... 6.104,80

COAVN
COLEGIO OFICIAL DE ARQUITECTOS VASCO-NAVARRO
EUSKAL HERRIKO ARKITEKTOEN ELKARGO OFIZIALA
DELEGACION EN GIPUZKOA
GIPUZKOAKO ORDEZKARITZA
05/03/2019
VISADO BISATUA

CÓDIGO	RESUMEN	UDS	LONGITUD	ANCHURA	ALTURA	PARCIALES	CANTIDAD	PRECIO	IMPORTE

CAPÍTULO 04 ALBAÑILERIA Y REVESTIMIENTOS

04.01 m2 TRASDOSADO INTERIOR 72/600(46) WR CUARTO HUMEDO

Trasdosado de tabiquería autoportante formado por estructura de chapa de acero galvanizada, ancho 46 mm, a base de montantes separados cada 600 mm, a UN lado de la cual se atornillan dos placas PLADUR WR de 13 mm de espesor cada una de ellas dando un ancho total de tabique de 78 mm, incluso tratamientos de huecos, mochetas y recercados, replanteo auxiliar, nivelación, ejecución de ángulos, repasos de juntas con cinta, recibido de cercos, paso de instalaciones y limpieza, terminado y listo para pintar, s/NTE-PTP, , incluso alma de perfilería con aislamiento de lana de roca o vidrio con propiedades acústico-térmicas y de densidad no inferior a 50kg/m3, incluso bandas y juntas acústicas y de sellado adecuadas en arranques y contornos de perfiles metálicos, p.p. de empleo de torres de andamio y medios mecánicos, manuales y auxiliares. Medida la superficie realizada deduciendo huecos.

Aseo 1	2	2,80		2,50	14,00			
	2	1,80		2,50	9,00			
	-1	0,90		2,10	-1,89			
	-1		0,50	1,00	-0,50			
Cocina	1	2,40		2,50	6,00			
	-2		0,50	1,00	-1,00			
Aseo 2	2	3,90		2,50	19,50			
	2	1,80		2,50	9,00			
	-1	0,90		2,10	-1,89			
	-1		0,50	1,00	-0,50			
						51,72	24,67	1.275,93

04.02 m2 FALSO TECHO CARTON-YESO LISO WR

Falso techo de planchas de yeso laminado tipo pladur o similar, placa tipo WR de 13 mm de espesor, atornillada a estructura de acero galvanizado bien sea de barras o perfil laminado, formada a base de canales y montantes, incluso p.p. de elementos de remate y accesorios de fijación y repaso de juntas con cinta. Medida la superficie ejecutada.

Aseo 1	1	2,80	1,80		5,04			
Aseo 2	1	3,90	1,80		7,02			
						12,06	28,01	337,80

04.03 m2 SOLADO GRES PORCELÁNICO ESMALTADO PULIDO 60x60cm

Solado de gres porcelánico prensado esmaltado pulido (bia- s/en 176), en baldosas de formato y color a elegir por la d.F., (P.V.P. 40 €/M2), para tránsito denso (abrasión iv), grado de resbalicidad c-2 / c-1, recibido con adhesivo c2 tes1 s/en-12004, sobre superficie lisa, incluso aplicación de pasta niveladora absorviendo pequeñas irregularidades de la solera, i/rejuntado con mortero tapajuntas cg2-w-ar s/nen-13888 junta color, tratamiento de juntas de dilatación del pavimento y estructurales del edificio, mediante perfiles tipo Novojunta de la casa Emac, y limpieza, s/nte-rsr-2, con marcado ce y ddp (declaración de prestaciones) según reglamento ue 305/2011, medido en superficie realmente ejecutada.

Planta baja								
cocina	9,41				9,41			
estancia comedor	26,85				26,85			
aseo 1	4,31				4,31			
aseo 2	6,15				6,15			
dormitorio	21,6				21,60			
pasillo	1,8				1,80			
varios	5				5,00			
						75,12	53,16	3.993,38

04.04 m RODAPIÉ DM 12 x 1,2 cm.

Rodapié de DM hidrófugo de 12 x 1,2 cm., clavado en paramentos, s/NTE-RSR-27, incluso parte proporcinal de pintura al esmalte sintético con laca nitrocelulósica terminación satinada, mano de imprimación, aparejo, lijados, mano de pistola y mano final de laca satinada.
Medido en su longitud.

Planta baja								
cocina	2	4,00			8,00			
	2	1,80			3,60			
estancia comedor	2	5,36			10,72			
	2	6,00			12,00			

COAVN
COLEGIO OFICIAL DE ARQUITECTOS VASCO-NAVARRO
EUSKAL HERRIKO ARKITEKTOEN ELKARGO OFIZIALA
DELEGACION EN GIPUZKOA
GIPUZKOAKO ORDEZKARITZA
VISADO BISATUA
05/03/2019

CÓDIGO	RESUMEN	UDS	LONGITUD	ANCHURA	ALTURA	PARCIALES	CANTIDAD	PRECIO	IMPORTE
		-1	2,40			-2,40			
	Tierra Herrajes	30				30,00			
		-1	2,20			-2,20			
	dormitorio	2	6,00			12,00			
		2	3,60			7,20			
		-1	0,90			-0,90			
	varios	5				5,00			
							51,22	16,86	863,57
04.05	**m2 ALICATADO PIEZAS CERAMICAS**								
	Alicatado con azulejo de gres porcelánico (P.V.P. 20 €/m2), a elegir color y formato por la d.F., Incluso juntas abiertas y recibidos de juntas, recibidas con cemento cola, incluso preparación de paramentos, cortes de azulejo, p.P. De piezas romas e ingletes, guardavivos verticales y horizontales de acero inoxidable, rejuntado y limpieza; Construido según nte/rpa-3. Medida la superficie ejecutada.								
	Aseo 1	2	2,80		2,50	14,00			
		2	1,80		2,50	9,00			
		-1	0,90		2,10	-1,89			
		-1		0,50	1,00	-0,50			
	Cocina	1	2,40		2,50	6,00			
		-2		0,50	1,00	-1,00			
	Aseo 2	2	3,90		2,50	19,50			
		2	1,80		2,50	9,00			
		-1	0,90		2,10	-1,89			
		-1		0,50	1,00	-0,50			
							51,72	32,22	1.666,42
04.06	**PA A JUSTIFICAR TRABAJOS VARIOS**								
	A justificar previa orden de la dirección de obra, en trabajos varios.								
		1				1,00			
							1,00	1.200,00	1.200,00

TOTAL CAPÍTULO 04 ALBAÑILERIA Y REVESTIMIENTOS 9.337,10

COAVN
COLEGIO OFICIAL DE ARQUITECTOS VASCO-NAVARRO
EUSKAL HERRIKO ARKITEKTOEN ELKARGO OFIZIALA
DELEGACION EN GIPUZKOA
GIPUZKOAKO ORDEZKARITZA
05/03/2019
VISADO BISATUA

CÓDIGO	RESUMEN	UDS	LONGITUD	ANCHURA	ALTURA	PARCIALES	CANTIDAD	PRECIO	IMPORTE

CAPÍTULO 05 INSTALACIÓN DE GENERACIÓN ACS

05.02 **Ud Unidad Exterior+interior aerotermia**

Ud. Bomba de calor aerotérmica marca Mitsubishi serie "Zubadan" modelo PUHZ-SHW80VAA, con una potencia de generación de 8Kw con tª máxima de 70ºC programable y cobertura hasta -7ºC, COP 7ºC/35ºC = 4,65. rango de funcionamiento desde -28ºC a +35ºC, de dimensiones, 1020x1050x480mm. peso 116 Kg, con modulación de compresor inverter, longitud máxima de línea refrigerante 75m, nivel sonoro 45 dbA, alimentación monofásica, conexiónes frigoríficas con unidad interior 3/8"-5/8", incluso instalación en nicho y conexionado a línea eléctrica, conexionado con unidad interior tanto frigorífica como eléctrica y de control, elementos para la fijación, antivibratorios de goma adecuados, incluso unidad interior a instalar en altillo modelo ERSC-VM2C monofásica, dimensiones 800x530x360 mm. 48 Kg, incluso conexión eléctrica e hidráulica con intercambiador interior del depósito de acumulación, con aislamiento de espuma rígida de poliuretano. Con sonda para la puesta en marcha y parada del sistema en el depósito de acumulación, con conexión de estados de funcionamiento y alarmas al sistema general de regulación y control de la calefacción, Incluso mano de obra, conexionado y carga de gas de toda la instalación, bloques antivibratorios, carga de refrigerante R410A, puesta en marcha, programación, completo y colocado.

							1,00	6.777,00	6.777,00

05.03 **Ud Circuito frigorífico en cobre 20m**

Ud. Circuito frigorífico de interconexión de la unidad interior con la unidad exterior (a 2 tubos), en cobre EN-12735-1 con acabado espejo y deshidratado, de diferentes secciones de acuerdo a planos adjuntos, con aislamiento incorporado, incluso juntas especiales y derivadores si fueran necesarios, unidos mediante soldadura fuerte, incluso soportes, accesorios, abrazaderas y material de fijación, soportes cada 40cm, pasa muros, mano de obra de montaje, carga de gas inerte para pruebas, vaciado y rellenado con gas de funcionamiento, incluso retimbrado de la instalación despúes de funcionamiento continuado, completo, colocado y probado.

							1,00	350,00	350,00

05.04 **Ml Canalización PEAD 2 x 110 enterrada**

Ml. Canalización en terreno libre, con tubo de PEAD para conducción de cables eléctricos y tubería frigorífica de diámetro 2 x 110 mm., dejando la parte superior de éstos a 0,4 m. de profundidad. Incluso juntas, derivaciones, piezas especiales, excavación de zanja en cualquier tipo de terreno, recubrimiento de los tubos con hormigón en masa H-20, colocación cinta señalizadora, relleno con material adecuado y transporte de sobrantes a vertedero, reposición de pavimento, mano de obra, totalmente terminado.
Todo ello según Normativa de la Empresa Suministradora

							10,00	22,00	220,00

05.05 **Ud Válvula esfera corte DN15**

Ud. Válvula de esfera paso total, vaciado circuitos de calefacción, etc de 1/2", marca ARCO, ORKLI o similar, incluso maneta, accesorios, mano de obra de montaje, completo y colocado.

							4,00	9,50	38,00

05.06 **Ud Válvula esfera corte DN 25**

Ud. Válvula de esfera paso total, vaciado circuitos de calefacción, etc de 1", marca ARCO, ORKLI o similar, incluso maneta, accesorios, mano de obra de montaje, completo y colocado.

							6,00	12,00	72,00

05.07 **Ud Válvula Retención disco DN 25.**

Ud. Válvula de retención de disco de DN 25, marca GESTRA o similar, Md. MB14/25, PN 16, Cuerpo de latón, disco, platillo y muelle de acero inoxidable, conexión roscada hembra en los extremos, incluso accesorios, mano de obra de montaje, completo y colocado.

							1,00	31,51	31,51

05.08 **Ud Acoplamiento antivibratorio DN 25**

Ud. Acoplamiento antivibratorio de pared múltiple de acero inoxidable y tubo interior liso, AA-25, incluso accesorios, mano de obra de montaje, completo y colocado.

							2,00	30,39	60,78

COLEGIO OFICIAL DE ARQUITECTOS VASCO NAVARRO
EUSKAL HERRIKO ARKITEKTOEN ELKARGO OFIZIALA
DELEGACION EN GIPUZKOA
GIPUZKOAKO ORDEZKARITZA
05/03/2019
VISADO BISATUA

CÓDIGO	RESUMEN	UDS	LONGITUD	ANCHURA	ALTURA	PARCIALES	CANTIDAD	PRECIO	IMPORTE
05.09	**Ud Vaso de expansión Calefacción**								
	Ud. Suministro e instalación de Vaso de expansión estatico para calefacción marca PNEUMATEX Md. STATICO 12.10 de 12 litros de capacidad, para una presión máxima de 10 Bar, temperatura máxima permanente de trabajo 70ºC. y temperatura punta 120ºC, conexión 1" interior, incluso tramo de tubería de conexión, conexionado, material auxiliar, instalación y pruebas, completo y colocado.								
							2,00	95,00	190,00
05.10	**Ud Distribución primarios.**								
	Ud. Interconexión de calderas con separador hidráulico y este con colectores y diferentes aparatos y elementos mediante tuberias de acero negro estirado S.S. ST 33,2 DIN 2.440, con manguitos de unión, de diferentes diámetros, incluso válvulas de corte, p/p de calorifugado con espuma elastomérica SH/Armaflex de 30 mm. de espesor encintado en las juntas y venda de escayola, Juegos de bridas de conexión, juntas, racores, soldadura, accesorios de unión, soportes, dos manos de pintura antioxidante, mano de obra de montaje, completo y colocado.								
							1,00	350,00	350,00
05.12	**Ud Interacumulador vitrificado ACS 400l.**								
	Suministro e instalación de depósito interacumulador vitrificado para A.C.S. de 400 litros, con serpentín de gran superficie de intercambio par ala producción de ACS mediante bomba de calor. Marca Greenheiss o similar, modelo DPV/I/BC 400. Con aislamiento de poliuretano 50 mm de espesor y revestimiento exterior, con protección catódica mediante ánodos de magnesio, para una presión de 10 Kg/cm². Dimensiones diametro 750mm y altura 1.460mm, peso en vacío 190Kg. Incluso tramo de tubería de conexión, conexiones, patas y elementos de sujeción para colocación, accesorios, bridas, termostato y termomanómetro incorporados, mano de obra de montaje, completo y colocado.								
							1,00	1.792,00	1.792,00
05.13	**UD Válvula Termostática TA Matic DN25**								
	Ud. Válvula termostática mezcladora para ACS marca IMI modelo TA-MATIC 3400 de DN25 con regulación de 45-65ºC fabricada en con cuerpo de bronce para una temperatura de trabajo máxima de 90ºC, incluso racores de conexión, by-pass para función anti-legionela con válvula manual de 1", conexionado, mano de obra de montaje, conexión con toma de agua fría, recirculación y agua caliente sanitaria, incluso válvula de corte para by-pass, completa y colocada.								
							1,00	203,00	203,00
05.14	**Ud Vaso de expansión secundario ACS**								
	Ud. Suministro e instalación de Vaso de expansión a presión para agua potable marca PNEUMATEX Md. AQUAPRESSO AD35.10 de 35 litros de capacidad, para una presión máxima de 10 Bar, temperatura máxima permanente de trabajo 70ºC. y temperatura punta 120ºC, conexión 1" interior, incluso tramo de tubería de conexión, conexionado, material auxiliar, instalación y pruebas, completo y colocado.								
							1,00	238,00	238,00
05.15	**Ud Valvula seguridad Depósito ACS 1".**								
	Suministro e instalación de Válvula de seguridad para el depósito de A.C.S. y de inercia md. VSD.1 1x1¼", tarada a 8 Bar, incluso accesorios, mano de obra de montaje, completo y colocado.								
							1,00	22,85	22,85
05.16	**Ud Purgador automático**								
	Ud. Purgador automático de aire de ½", incluso válvula de esfera de interceptación Arco, Orklil o similar de ½", accesorios, mano de obra de montaje, completo y colocado.								
							3,00	12,00	36,00
05.17	**Ud Termomanómetro**								
	Ud. Termomanómetro, Marca LANDIS o similar, escala 0-120°C y 0-4 Bar de Presión, 80 mm. de diá. esfera, conexión ½", incluso llaves de ½", accesorios, mano de obra de montaje, completo y colocado.								
							2,00	12,00	24,00
05.18	**Ud Termómetro**								
	Ud. Termómetro, Marca LANDIS o similar, escala 0-120°C, 80 mm. de ø esfera, conexión ½", longitud 100 mm. de latón, incluso llaves, accesorios, mano de obra de montaje, completo y colocado.								
							6,00	12,00	72,00

COAVN
COLEGIO OFICIAL DE ARQUITECTOS VASCO-NAVARRO
EUSKAL HERRIKO ARKITEKTOEN ELKARGO OFIZIALA
DELEGACION EN GIPUZKOA
GIPUZKOAKO ORDEZKARITZA
05/03/2019
VISADO BISATUA

CÓDIGO	RESUMEN	UDS	LONGITUD	ANCHURA	ALTURA	PARCIALES	CANTIDAD	PRECIO	IMPORTE
05.20	**Ud Termostato inmerso para depositos de ACS**								
	Ud. Termostato de inmersion L6188 A2002, campo de regulación de 25-95ºC, diferencial de conmutación 4-10K regulable. incluso vaina de inmersión en depósito ACS accesorios, conexionado, mano de obra de montaje, completo y colocado								
							1,00	150,00	150,00
05.21	**Ud Instalación eléctrica**								
	Ud. Instalación eléctrica completa de fuerza y mando de todos los receptores de la instalación de calefacción y circuitos secundarios, de forma estanca a base de tubo de PVC rígido y conductores de cobre flexible de aislamiento 750 V., incluso p/p de cajas de distribución estancas, protecciones eléctricas y reles de conexión, conexionado de todos los componentes, termostatos, válvulas de zona etc, mano de obra de montaje, completo y colocado.								
							1,00	150,00	150,00
05.22	**Ud Tramitación Instalación completa clima**								
	Ud. Emisión de certificado de instalación, Tramites administrativos y abono de las Tasas correspondientes hasta la completa tramitación de todas las instalaciones y la obtención de los permisos y autorizaciones de los diferentes Organismos Oficiales, en la fecha prevista de apertura. NOTA: Las especificaciones que se desarrollan en este presupuesto contemplan el suministro, instalación, montaje, puesta en marcha y pruebas de todo el equipamiento de la instalación objeto de este proyecto, incluidos accesorios. La ejecución de la instalación deberá cumplir con las exigencias de la reglamentación que les afecte en su última revisión. Forman parte del proyecto para su valoración, todos los documentos del proyecto (memorias, cálculos, pliego de condiciones, especificaciones técnicas y planos), donde se detalla el diseño y funcionamiento de la instalación, trazados, ubicaciones y cumplimiento de la normativa. Se deben contrastar las mediciones que se adjuntan con los planos facilitados, de forma que no existan imprevistos ni precios complementarios en la adjudicación y posterior realización de la instalación.								
							1,00	150,00	150,00

TOTAL CAPÍTULO 05 INSTALACIÓN DE GENERACIÓN ACS 10.927,14

COAVN
COLEGIO OFICIAL DE ARQUITECTOS VASCO-NAVARRO
EUSKAL HERRIKO ARKITEKTOEN ELKARGO OFIZIALA
DELEGACION EN GIPUZKOA
GIPUZKOAKO ORDEZKARITZA
VISADO BISATUA
05/03/2019

CÓDIGO	RESUMEN	UDS	LONGITUD	ANCHURA	ALTURA	PARCIALES	CANTIDAD	PRECIO	IMPORTE
	CAPÍTULO 06 INSTALACIÓN ACTIVACIÓN LOSA RADIANTE								
06.01	**Ml Tubo Polytherm Evohflex Ø16x2**								
	Tubo Polytherm Evohflex, ALB o similar, Ø16x2 de polietileno reticulado de alta densidad PE-Xb, sistema HXU, o similar, con total uniformidad de reticulación en su estructura molecular.Certificado según norma UNE EN ISO 15.875.Incorpora barrera para evitar la absorción de oxígeno (mediante capa de EVOH). Incluso accesorios y material auxiliar, totalmente colocada, probada y funcionando, con p.p. de pruebas de presión, según especificaciones del fabricante, con grapas de fijación plástica a estructura losa cimentación, todo ello según RITE e ITE complementarias Y CODIGO TECNICO DE LA EDIFICACION DB-HE						375,00	3,20	1.200,00
06.02	**Ud Armario colector 4 vías**								
	Suministro e instalación de colector de plástico (PPSU), de 1" de diámetro, marca Polytherm, ALB o similar, modelo FBH-16 "POLYTHERM", o similar, para 4 circuitos, con medidores de caudal en cada circuito, termómetros en impulsión y en retorno, purgador automático y separador de lodos estrato, sistema de llenado y prueba, soportes para fijación a caja o a pared y racores para tubos de 16 mm de diámetro, montado en armario de 675x100x600 mm, para colector de 4 a 8 salidas, modelo DRE 675, con curvatubos de conexión al colector. Accesorios válvulas de corte, retención y equilibrado, material auxiliar, totalmente colocado, probado y funcionando, con p.p. de pruebas de presión, según especificaciones del fabricante, todo ello según RITE e ITE complementarias Y CODIGO TECNICO DE LA EDIFICACION DB-HE						1,00	485,00	485,00
06.03	**Ud Codo guia**								
	Ud. Curva de polipropileno reforzada con fibra de vidrio para la protección de los tubos en la salida del mortero hacia el distribuidor. Se instalan 2 por circuito(ida y retorno). Incluso material auxiliar, conexionado, material de fijación, totalmente instalado, probado y funcionando, según especificaciones del fabricante, todo ello según RITE e ITE complementarias Y CODIGO TECNICO DE LA EDIFICACION DB-HE						8,00	2,50	20,00
06.04	**Ud Válvula de 3 vias DN20 + actuador**								
	Suministro de válvula de zona de 3 vías de DN20 modelo VVI46.20. Cuerpo de válvula en bronce, vástago en acero inoxidable, rosca hembra PN16. Incluso actuador electrotermico todo-nada a 230V 50Hz modelo STA23 con conexión de cable con interruptor auxiliar. Mano de obra todo ello montado y conexionado.						1,00	152,00	152,00
06.05	**Ml Instalación eléctrica unidades interiores y exteriores**								
	Ml. Línea de alimentación eléctrica y comunicación por BUS entre unidades interiores y exteriores, y alimentación eléctrica a unidad extrerior, todo bajo tubo corrugado de alma lisa DN25 con 3x2,5 RVKz1 + bus control 2x1,5mm² apantallado, incluso conexionado, colocación y sujeción de tubo, mano de obra, completo y colocado.						70,00	3,50	245,00
06.06	**Ml Instalación eléctrica elementos de control**								
	Ml. Línea de alimentación eléctrica y comunicación por BUS entre elementos de control y alimentación eléctrica, todo bajo tubo corrugado de alma lisa DN25 con 3x2,5 RVKz1 + bus control 2x1,5mm² apantallado, incluso conexionado, colocación y sujeción de tubo, mano de obra, completo y colocado.						15,00	3,50	52,50
06.07	**Ud Termostato ambiente calefacción**								
	Ud. Termostato ambiente de superficie Siemens modelo RAA-21 incluiso accesorios de fijación, conexionado, mano de obra de montaje, completo y colocado						1,00	45,00	45,00

TOTAL CAPÍTULO 06 INSTALACIÓN ACTIVACIÓN LOSA RADIANTE 2.199,50

COAVN
COLEGIO OFICIAL DE ARQUITECTOS VASCO-NAVARRO
EUSKAL HERRIKO ARKITEKTOEN ELKARGO OFIZIALA
DELEGACION EN GIPUZKOA
GIPUZKOAKO ORDEZKARITZA
VISADO BISATUA
05/03/2019

CÓDIGO	RESUMEN	UDS	LONGITUD	ANCHURA	ALTURA	PARCIALES	CANTIDAD	PRECIO	IMPORTE

CAPÍTULO 07 INSTALACIÓN DE REFRIGERACIÓN 3x1

07.01 **Ud Unidad exterior 3x1**

Unidad exterior de sistema partido bomba de calor marca Hitachi, modelo CU3E18SBE, tipo DC Inverter, con compresor rotativo y expansión mediante válvula electrónica. Nivel sonoro en refrigeración / calefacción 49 / 51 dBA (velocidad baja). Dimensiones (AlxAnxPr)795x875x320 mm, peso 71 kg. Tratamiento anticorrosivo especial del intercambiador de calor. con dirección de descarga horizontal. Utiliza refrigerante ecológico R410A, con temperatura de refrigerante variable para la mejora de la eficiencia estacional, pantalla de configuración y software que hace que la puesta en marcha, la configuración y la personalización sean más rápidas y precisas, tratamiento anticorrosivo especial del intercambiador de calor, función de recuperación de refrigerante, carga automática adicional de refrigerante, prueba automática de funcionamiento y ajuste de limitación de consumo de energía, Incluso conexionado, colocación en exterior anclada a pared, techo o suelo de cualquier tipo, mano de obra de montaje, completa y colocada.

							1,00	1.450,00	1.450,00

07.02 **Ud Unidad interior Split con control remoto**

Unidad interior tipo split de expansión directa marca Hitachi, modelo CS-TE20TKEW, válida para montajes split y múltiple bomba de calor, DC Inverter, con válvula de expansión en la unidad exterior, de dimensiones (AlxAnxPr) 290x799x197 mm, peso 8 kg y nivel sonoro en refrigeración / calefacción 20 / 23 dBA (velocidad baja). Alimentación monofásica 220V mediante interconexión a unidad exterior. Conexiones tubería frigorífica Liq.1/4" y Gas 3/8". Control por microprocesador, con orientación vertical automática (distribución uniforme del aire, prevención de corrientes de aire y suciedad en el techo), Rearranque automático, control ON/OFF remoto , señal de limpieza de filtro y filtro de aire de succión. Incorpora función de ahorro de energía modo ventilador (sin enfriar o calentar). Con conducción de condensados a sistema de saneamiento con tubería DN40 y sifón antiolor. Posibilidad de selección automática de modo de funcionamiento (frío / calor / ventilación). Utiliza refrigerante ecológico R410A

							3,00	375,00	1.125,00

07.03 **Ud Circuito frigorífico en cobre 20m**

Ud. Circuito frigorífico de interconexión de la unidad interior con la unidad exterior (a 2 tubos), en cobre EN-12735-1 con acabado espejo y deshidratado, de diferentes secciones de acuerdo a planos adjuntos, con aislamiento incorporado, incluso juntas especiales y derivadores si fueran necesarios, unidos mediante soldadura fuerte, incluso soportes, accesorios, abrazaderas y material de fijación, soportes cada 40cm, pasa muros, mano de obra de montaje, carga de gas inerte para pruebas, vaciado y rellenado con gas de funcionamiento, incluso retimbrado de la instalación despúes de funcionamiento continuado, completo, colocado y probado.

							3,00	350,00	1.050,00

07.04 **Ml Instalación eléctrica unidades interiores y exteriores**

Ml. Línea de alimentación eléctrica y comunicación por BUS entre unidades interiores y exteriores, y alimentación eléctrica a unidad extrerior, todo bajo tubo corrugado de alma lisa DN25 con 3x2,5 RVKz1 + bus control 2x1,5mm² apantallado, incluso conexionado, colocación y sujeción de tubo, mano de obra, completo y colocado.

							70,00	3,50	245,00

07.05 **Ud Tramitación Instalación completa clima**

Ud. Emisión de certificado de instalación, Tramites administrativos y abono de las Tasas correspondientes hasta la completa tramitación de todas las instalaciones y la obtención de los permisos y autorizaciones de los diferentes Organismos Oficiales, en la fecha prevista de apertura.
NOTA:
Las especificaciones que se desarrollan en este presupuesto contemplan el suministro, instalación, montaje, puesta en marcha y pruebas de todo el equipamiento de la instalación objeto de este proyecto, incluidos accesorios.
La ejecución de la instalación deberá cumplir con las exigencias de la reglamentación que les afecte en su última revisión.
Forman parte del proyecto para su valoración, todos los documentos del proyecto (memorias, cálculos, pliego de condiciones, especificaciones técnicas y planos), donde se detalla el diseño y funcionamiento de la instalación, trazados, ubicaciones y cumplimiento de la normativa.
Se deben contrastar las mediciones que se adjuntan con los planos facilitados, de forma que no existan imprevistos ni precios complementarios en la adjudicación y posterior realización de la instalación.

COAVN
COLEGIO OFICIAL DE ARQUITECTOS VASCO-NAVARRO
EUSKAL HERRIKO ARKITEKTOEN ELKARGO OFIZIALA
DELEGACION EN GIPUZKOA
GIPUZKOAKO ORDEZKARITZA
05/03/2019
VISADO BISATUA

CÓDIGO	RESUMEN	UDS	LONGITUD	ANCHURA	ALTURA	PARCIALES	CANTIDAD	PRECIO	IMPORTE
							1,00	150,00	150,00
	TOTAL CAPÍTULO 07 INSTALACIÓN DE REFRIGERACIÓN 3x1								**4.020,00**

COAVN
COLEGIO OFICIAL DE ARQUITECTOS VASCO-NAVARRO
EUSKAL HERRIKO ARKITEKTOEN ELKARGO OFIZIALA
DELEGACION EN GIPUZKOA
GIPUZKOAKO ORDEZKARITZA
05/03/2019
VISADO BISATUA

CÓDIGO	RESUMEN	UDS	LONGITUD	ANCHURA	ALTURA	PARCIALES	CANTIDAD	PRECIO	IMPORTE

CAPÍTULO 08 INSTALACIÓN DE VENTILACIÓN MECÁNICA CONTROLADA

08.01 **Ud Recuperador doble flujo ZEHNDER ComfoAir Q450**

Ud. Recuperador doble flujo marca ZEHNDER mod. ComfoAir Q450 para Ventilación mecánica controlada con Doble Flujo de alto rendimiento y compacta, con un flujo de ventilación máximo 450 m³/h, By-pass para free-cooling, motor de funcionamiento con tensión 48 V, Ventiladores centrífugos con motores acoplados directamente, Regulación electrónica del caudal de ventilación, Filtros antisuciedad desmontable Clase EU 3 (G4), Regulación del caudal de ventilación, Intercambiador aire - aire a contracorriente en poliestireno (eficiencia media certificada 95%), By-pass integrado para free-cooling, Display frontal para su control / programación, Prestaciones del flujo de aire:(Pérdida de carga disponible al máximo caudal de la máquina de 235 Pa, Regulación del caudal de ventilación hasta 450 m3/h, Nivel de sonoridad de 37 a 73 dB (A)), Prestaciones de consumo de la máquina: (Tensión y frecuencia de trabajo: 230 v - 50 Hz, Protección: 1,10A, Potencia absorbida en uso: de 25W a 185W;), Dimensiones (LxHxP) : 850x725x570 mm, 4 Salidas de la máquina para los conductos de impulsión y extracción del aire de Dn 160 mm, Máquina provista de conducto para la extracción de los condensados de Dn 32 mm, Control externo necesario:, CC Control ComfoSense, incluso Control de la renovación y con programación horaria semanal, mano de obra de montaje, conexionado de toda la instalación.

Entrega de certificado y análisis de ruido emitido por laboratorio homologado, completo y colocado.

1,00	2.965,00	2.965,00

08.02 **Ud Unidad de control Confo Sense C55**

Ud. Unidad de control y mando para gestión de sistema de ventilación completo, actuando sobre las velocidades de ventilación, programación, niveles de ventilación en base a medición de sonda de CO y requerimientos de calefacción incrementando caudal si precisa activar la batería de calor, conmutación de caudal para calefacción, conexionado mediante bus a unidad de ventilación, caja de empotrar, tubo corrugado, programación y puesta en marcha, completo y colocado.

1,00	170,00	170,00

08.03 **Ud Sonda conducto calidad de aire integrada en Recuperador**

Ud. Sonda Co2 integrada en sistema de control VMC para el control de los parámetros ambientales del local provista de comunicación (lectura-escritura) para envio y procesado de datos de temperatura ambiente, humedad y valores de CO2, incluso instalación y conexionado de cableado, bajo tubo de PVC reforzado de diámetro 20 mm. hasta cuadro de protección y mando, accesorios, mano de obra de montaje, completo, totalmente instalado, probado y en funcionamiento.

1,00	252,00	252,00

08.04 **Ud Caja distribución salidas silenciador impulsión/retorno**

Ud. Caja silenciador confowell con placa distribuidora de 12 salidas con anillos junta tórica sellado hermético entre tubo y placa, incluso sistema de anclaje a pared o techo, embocaduras de tubo de distribución general y salidas de DN75, mano de obra completo y colocado

2,00	435,00	870,00

08.05 **Ud Conducto flexible corrugado Comfotube DN75**

Ml de Conducto flexible corrugado por fuera, liso por dentro, no tóxico e impermeable a los líquidos, D. exterior de 75 mm., D. interior 61 mm., fabricado en resina de polietileno HDPE apto para uso en entorno alimentario, temperaturas de trabajo de 25ºC a 60ºC, Resistencia al aplastamiento > 8 kN/m2, radio de curvatura igual al diámetro del conducto para conectar al extractor, incluso codos, injertos, juntas, manguitos, solapador, material de fijación, abrazaderas con goma antivibratoria, mano de obra de montaje, completo y colocado.

180,00	4,62	831,60

08.06 **Ud Enlace recuperador - Caja distribución**

Ud. Enlace de recuperador a caja de distribución/silenciador con conducto de DN160 mm interior PPr con curva 90ª o con sistema Comforpipe; D= 210/160 mm. Polipropileno, para unir el Aspirador y el recuperador, incluso codos, injertos, juntas, manguitos, solapador, material de fijación, abrazaderas con goma antivibratoria, mano de obra de montaje, completo y colocado.

2,00	33,00	66,00

COAVN
COLEGIO OFICIAL DE ARQUITECTOS VASCO-NAVARRO
EUSKAL HERRIKO ARKITEKTOEN ELKARGO OFIZIALA
DELEGACION EN GIPUZKOA
GIPUZKOAKO ORDEZKARITZA
VISADO BISATUA
05/03/2019

CÓDIGO	RESUMEN	UDS	LONGITUD	ANCHURA	ALTURA	PARCIALES	CANTIDAD	PRECIO	IMPORTE
08.07	**Ud Boca ventilación impulsión/extracción TVA-K 2x75.corta.**								
	Suministro y montaje de Boca de ventilación silenciosa, de impulsión/extracción regulable de poliestireno con anclajes preparados a pared o techo y posibilidad de recorte para adaptar a altura definitiva, de la marca ZEHNDER Modelo TVA-K para conexión de conducto ComfoTube 75 a 90º, sistema de fijación por grapas incluidas y patentadas por Zehnder, con rejilla conexión DN 125 y conducto hasta superficie 165 mm. Incluso obturador central regulable y una rejilla central obturable permitiendo diferentes regulaciones de caudal, manguitos, abrazaderas, corerctamente conectadas, accesorios, mano de obra de montaje, completo y colocado. Según CTE, Documento Básico DB HS-3.								
							12,00	22,00	264,00
08.08	**Ud Rejilla de Impulsión Autorregulable Via STH 125-P**								
	Suministro y montaje de Rejilla de Impulsión Autorregulable Via STH 125-P de Zehnder, redonda diá. 125 de materiaol plástico, econectada en la Boca de ventilación silenciosa, Incluso accesorios y material auxiliar corerctamente conectada, mano de obra de montaje, completo y colocado. Según CTE, Documento Básico DB HS-3.								
							6,00	32,00	192,00
08.09	**Ud Rejilla de Extracción Autorregulable Via STC 125-P**								
	Suministro y montaje de Rejilla de Extracción Autorregulable Via STC 125-P de Zehnder, redonda diá. 125 de material plástico, econectada en la Boca de ventilación silenciosa, Incluso accesorios y material auxiliar corerctamente conectada, mano de obra de montaje, completo y colocado. Según CTE, Documento Básico DB HS-3.								
							6,00	32,00	192,00
08.10	**Ml Tubo en PP Impulsión/Extracción recuperador**								
	Ml. Tubo ComfoPipe PP 180 , Conductos con las siguientes características; Material: espuma de Polipropileno PP, Dimensiones Comfopipe L = 1000 mm; D = 180 / 150 mm, Conductividad 0,042 W/mK- Transmitancia: 1,8 W/m2K, Temperaturas de trabajo: de -25°C a + 80°C, Valor de elasticidad 30%, Peso: 350 g/m, Color: gris, para impulsión y extracción desde recuperador al exterior, incluso codos, injertos, juntas, manguitos, solapador, material de fijación, abrazaderas con goma antivibratoria, mano de obra de montaje, completo y colocado.								
							6,00	38,00	228,00
08.11	**Ud Bocas admisión de aire en fachada**								
	Ud. Rejilla Simple DN 160 de Aspiración/Expulsión con conexión ComfoPipe DN 180/150 permitiendo un caudal máximo de 350m³/h, con manguitos de abrazaderas, conectadas a una red de extracción, accesorios, mano de obra de montaje, completo y colocado. Según CTE, Documento Básico DB HS-3.								
							1,00	45,00	45,00
08.13	**Ml Chimenea salida a cubierta ventilación Inox-inox DN200/150**								
	ml. Chimenea de salida a exterior en cubierta de DN200/150 con pasamuros estanco y sellado con láminas de estanqueidad, incluso envocaduras, conexiones, fijaciones a cubierta, sellado con sistema de terminación cubierta guardando estanqueidad al agua y al paso del aire a través del cierre, mano de obra, completo y colocado								
							1,00	150,00	150,00
08.14	**Pa Prueba de la Instalación de Ventilación Mecánica Controlada.**								
	Pa. Prueba de funcionamiento de la instalación de la Ventilación Mecánica Controlada y equilibrado del Recuperador, las bocas de impulsión y extracción de cada vivienda, así como de la instalación en general, hasta conseguir que la descompensación máxima sea inferior al 10% en las bocas de impulsión y extracción en cada vivienda, realizado por personal cualificado, incluso anemómetro, instrumental adecuado y material auxiliar, mano de obra de la realización de las pruebas y equilibrado, puesta a punto de la instalación y Certificado con resultados obtenidos, uno por vivienda.								
							10,00	20,00	200,00

TOTAL CAPÍTULO 08 INSTALACIÓN DE VENTILACIÓN MECÁNICA CONTROLADA 6.425,60

COAVN
COLEGIO OFICIAL DE ARQUITECTOS VASCO-NAVARRO
EUSKAL HERRIKO ARKITEKTOEN ELKARGO OFIZIALA
DELEGACION EN GIPUZKOA
GIPUZKOAKO ORDEZKARITZA
05/03/2019
VISADO BISATUA

CÓDIGO	RESUMEN	UDS	LONGITUD	ANCHURA	ALTURA	PARCIALES	CANTIDAD	PRECIO	IMPORTE

CAPÍTULO 09 INSTALACIÓN DE FONTANERÍA

09.02 **Ud Arqueta Contador DN 25**

Ud. Arqueta de registro de dimensiones interiores según detalles de mancomunidad para alojar un contador homologado DN 25 mm, , con paredes y solera de hormigón H-175 de 15 cm. de espesor, armada con mallazo AEH-500 T de 15/15/0,5 cm. y tapa de hormigón H-175 de 15 cm. armada con redondos de 10 mm. de diámetro cada 10 cm., comprendiendo así mismo tapa y marco de hierro fundido fuerte de diámetro 60 cm. con desagüe incorporado a red de pluviales, con patés de bajada y acceso a elementos de mantenimiento, incluso contador, juego de llaves, válvula antirretorno homologada por mancomunidad, Totalmente terminada incluso excavación y relleno posterior.

						1,00	625,00	625,00

09.03 **Ml Tubo polietileno diametro DN 40**

Ml. Tubería de polietileno de baja densidad para 10 atms., diámetro 40-1¼", para acometida individual en distribución enterrada, homologadas para distribución de abastecimiento marca Saenger, Sayplen o similar, según normas UNE-53.131 y UNE-53.133. manguitos, piezas de enlace y piecerío, incluso transporte de sobrantes a vertedero, reposición de pavimento, mano de obra de montaje, completo, colocado.

						40,00	22,30	892,00

09.05 **Ud Llave de corte entrada edificio**

Ud. llave para corte de entrada a edificio de empotrar marca Giacomini, Orkli o similar, de 1", cromadas, incluso accesorios, manetas, embellecedor, mano de obra de montaje, completo y colocado.

						1,00	15,00	15,00

09.06 **Ud Llave de esfera paso total cuartos húmedos**

Ud. llaves de esfera paso total de 3/4" de empotrar marca Giacomini, Orkli o similar, para independizar los cuartos húmedos, lavadora, lavavajillas, riego y caldera, cromadas, con mando oculto, incluso accesorios, maneta, embellecedor, mano de obra de montaje, completo y colocado.

						6,00	15,00	90,00

09.07 **Ml Tubería PE Reticulado rollo 16x12,4**

Ml. Tubería Polietileno reticulado A.D. BARBI o similar, de diámetro 16x12,4 mm., según Norma UNE 53.381-89, para instalaciones de fontanería para una temperatura de hasta 95 ºC y temperatura máxima puntual de 110 ºC, presión 4 Bar a 95ºC, con coquilla de armaflex de 10 mm. en falsos techos y envainada con tubo corrugado de polipropileno de diá. 24,3 mm. en tramos empotrados, accesorios de latón de la casa de la tubería, derivaciones, empalmes, material de fijación, mano de obra de montaje, completo, colocado.

nº sanitarios	8	2,50			20,00			
distrbucion	1	12,00			12,00			
Recirculación	1	15,00			15,00			
						47,00	8,12	381,64

09.08 **Ml Tubería PE Reticulado rollo 20x16,2**

Ml. Tubería Polietileno reticulado A.D. BARBI o similar, de diámetro 20x16,2 mm., según Norma UNE 53.381-89, para instalaciones de fontanería para una temperatura de hasta 95 ºC y temperatura máxima puntual de 110 ºC, presión 4 Bar a 95ºC, con coquilla de armaflex de 10 mm. en falsos techos y envainada con tubo corrugado de polipropileno de diá. 28,5 mm. en tramos empotrados, accesorios de latón de la casa de la tubería, derivaciones, empalmes, material de fijación, mano de obra de montaje, completo, colocado.

						12,00	9,48	113,76

09.09 **Ml Tubería PE Reticulado rollo 25x20,4**

Ml. Tubería Polietileno reticulado A.D. BARBI o similar, de diámetro 25x20,4 mm., según Norma UNE 53.381-89, para instalaciones de fontanería para una temperatura de hasta 95 ºC y temperatura máxima puntual de 110 ºC, presión 4 Bar a 95ºC, con coquilla de armaflex de 10 mm. en falsos techos y envainada con tubo corrugado de polipropileno de diá. 34,5 mm. en tramos empotrados, accesorios de latón de la casa de la tubería, derivaciones, empalmes, material de fijación, mano de obra de montaje, completo, colocado.

						10,00	10,84	108,40

COLEGIO OFICIAL DE ARQUITECTOS VASCO-NAVARRO
EUSKAL HERRIKO ARKITEKTOEN ELKARGO OFIZIALA
DELEGACION EN GIPUZKOA
GIPUZKOAKO ORDEZKARITZA
05/03/2019
VISADO BISATUA
COAVN

CÓDIGO	RESUMEN	UDS	LONGITUD	ANCHURA	ALTURA	PARCIALES	CANTIDAD	PRECIO	IMPORTE
09.10	**Ml Tubería PE Reticulado rollo 32x26,2**								
	Ml. Tubería Polietileno reticulado A.D. BARBI o similar, de diámetro 32x26,2 mm., según Norma UNE 53.381-89, para instalaciones de fontanería para una temperatura de hasta 95 ºC y temperatura máxima puntual de 110 ºC, presión 4 Bar a 95ºC, con coquilla de armaflex de 10 mm. en falsos techos y envainada con tubo corrugado de polipropileno en tramos empotrados, accesorios de latón de la casa de la tubería, derivaciones, empalmes, material de fijación, mano de obra de montaje, completo, colocado.								
							20,00	12,19	243,80
09.12	**Ud Plato ducha Roca Easy**								
	Suministro e instalación de Plato de ducha, marca ROCA, Mod. EASY o similar de dimensiones 80x80, color y acabado a definir en obra, grifería termostática Presto con aireador (boquilla economizadora), mod. Alpa 80 o similar, con cartucho cerámico en caja de empotramiento incluída, con difusor antivandálico y conexión hidráulica entre válvula y difusor empotrado, incluso kit de desague con manta geotextil para impermeabilización, incluso sifón individual de PVC. Sellado perimetral con silicona fungicida, colocada sobre elementos elásticos, mano de obra de montaje, completa y totalmente instalada, según CTE DB-HS (SECCION HS-4).								
							2,00	385,00	770,00
09.13	**Ud Inodoro Roca Meridian Compacto**								
	Suministro e instalación de Inodoro compacto adosado a pared con cisterna de doble descarga ROCA mod. MERIDIAN COMPAC o similar, porcelana, color blanco, salida dual, asiento y tapa lacados con herrajes de nylon, tornillos sujección, latiguillo de Cu. cromado 8/10, conectador de 110 mm., 1 válvula de 1/2"·paso escuadra para corte y regulación marca ORKLI, FERRERO o similar, Incluso cisterna de doble descarga 4,5/3 litros, incluso mano de obra, totalmente montado y colocado.								
							2,00	215,00	430,00
09.14	**Ud Lavabo Roca Meridian-n**								
	Ud. Lavabo ROCA mod. Meridian o similar, juego de soportes de acero inoxidable, color a definir en obra, grifería monomando ROCA Monodin o similar, con aireador (boquilla economizadora), latiguillos cromados, así como sifón individual de acero inoxidable en desagüe, tapón, cadenilla, válvula desagüe, 2 válvulas de ½" paso escuadra para corte y regualación marca Orkli, Giacomini o similar, totalmente montado y colocado.								
							2,00	412,00	824,00
09.15	**Ud Fregadero ROCA E-551 ó E-155inox**								
	Ud. Fregadero ROCA mod. E-551 ó E-155 o similar, acero inox. 12/8, de 100 x 50 cm. incluso grifería monomando ROCA o similar de ½", válvula con rebosadero y sifón de 40 mm., 2 válvulas cromadas de ½" paso escuadra para corte y regulación marca FERRERO o similar, incluso sifón individual de PVC completo, mano de obra, totalmente montado y colocado.								
							1,00	163,50	163,50

TOTAL CAPÍTULO 09 INSTALACIÓN DE FONTANERÍA..... 4.657,10

COAVN
COLEGIO OFICIAL DE ARQUITECTOS VASCO-NAVARRO
EUSKAL HERRIKO ARKITEKTOEN ELKARGO OFIZIALA
DELEGACION EN GIPUZKOA
GIPUZKOAKO ORDEZKARITZA
VISADO BISATUA
05/03/2019

CÓDIGO	RESUMEN	UDS	LONGITUD	ANCHURA	ALTURA	PARCIALES	CANTIDAD	PRECIO	IMPORTE
	CAPÍTULO 10 ACTIVIDADES CLASIFICADAS								
10.02	**Extintor 6 Kg., 21A/113B.**	**Ud**							
	Suministro e instalación de Extintor portatil de accionamiento manual, de presión incorporada, con polvo químico polivalente como agente extintor eficacia 21A-113B, de 6 Kg. de capacidad, incluso soportes, p.p. de accesorios y pequeño material, según Normativa Municipal, Normas UNE, NTE-IPF y DB-SI del CTE.								
							2,00	26,00	52,00
10.03	**Extintor CO2, 34B.**	**Ud**							
	Suministro e instalación de Extintor portatil de accionamiento manual, de presión incorporada, de CO2, eficacia 34B, de 5 Kg. de capacidad, incluso soportes, p.p. de accesorios y pequeño material, según Normativa Municipal, Normas UNE, NTE-IPF y DB-SI del CTE.								
							1,00	62,00	62,00
10.05	**Ap. autónomo emergencia señalización. 160L**	**Ud**							
	Ud. Aparato autónomo de emergencia y señalización marca DAISALUX o similar md. HYDRA N3 con leds con autonomía de 1 hora y 160 lumenes a fin de autonomia, con leds de señalización, para empotrar y con una cobertura de 24 metros cuadrados, incluso Lámpara fluorescente 8 W., conductor de Cobre flexible T. aislamiento 0,6/1KV, SZ1-K (AS+) de sección 2(1x1,5)+1x1,5 mm²., tubo de PVC rígido de diámetro 20 mm., incluso material de fijación, caja para empotrar, conexionado, mano de obra de montaje, completo, colocado.								
							5,00	76,82	384,10
10.06	**Rótulos de Metacrilato señalización.**	**Ud**							
	Ud. Rótulo de metacrilato en paramentos verticales con diferentes indicaciones para señalización de los medios de extinción, vías de evacuación,etc, homologados según la norma UNE 23033-1 y UNE 23035-4:1999, y de tamaños según las indicaciones del DB-SI.4.2. Incluso soportes, p/p de silicona incolora, mano de obra de colocación, debidamente colocados y ordenados.								
							8,00	7,50	60,00

TOTAL CAPÍTULO 10 ACTIVIDADES CLASIFICADAS..... 558,10

COAVN
COLEGIO OFICIAL DE ARQUITECTOS VASCO-NAVARRO
EUSKAL HERRIKO ARKITEKTOEN ELKARGO OFIZIALA
DELEGACION EN GIPUZKOA
GIPUZKOAKO ORDEZKARITZA
VISADO BISATUA
05/03/2019

CÓDIGO	RESUMEN	UDS	LONGITUD	ANCHURA	ALTURA	PARCIALES	CANTIDAD	PRECIO	IMPORTE
	CAPÍTULO 11 INSTALACIÓN ELÉCTRICA EN BAJA TENSIÓN								
11.02	**Ml Canalización B.T. PEAD 2x160 enterrada**								
	Ml. Canalización para B.T. en terreno libre, con 2 tubos de PEAD para conducción de cables eléctricos de diámetro 160 mm., dejando la parte superior de éstos a 0,6 m. de profundidad. Incluso juntas, derivaciones, piezas especiales, colocación cinta señalizadora y transporte de sobrantes a vertedero, reposición de pavimento, mano de obra, totalmente terminado. Todo ello según Normativa de la Empresa Suministradora						25,00	22,00	550,00
11.03	**Ud Formación de arqueta para acometida**								
	Ud. Formación de arqueta para B.T. de 1,00 m. de profundidad y forma troncopiramidal, de 1,00 x 1,00 m de base, con marco y tapa en fundición homologada tipo T2+M2 de 60x60 cm, construida con base de grava para drenaje y muros de ½ asta de ladrillo macizo recibido y lucido con mortero en masa, incluso embocaduras y recibido de canalizaciones, mano de obra, totalmente terminada. Todo ello según Normativa de la Empresa Suministradora.						2,00	193,68	387,36
11.05	**Ml Derivaciones individuales Cu RVK-Z1 0,6/1KV de 2(1x25) + T mm**								
	Ml. Derivación individual, con conductor de Cobre flexible de sección 2(1x25) + 1x25 mm², incluirá el hilo de mando para posibilitar la aplicación de diferentes tarifas, RVK-Z1 de Tensión asignada 0,6/1KV., libre de halógenos ICE 60.754.1, de opacidad y emisión de humos reducida y no propagadores del incendio UNE 50.266, Clase 5 aislamiento XLPE, Características constructivas según UNE 21.123 parte 4 y 5, bajo tubo PEAD de ø 110 mm según norma UNE-EN 50085-1 y UNE-EN 50086-1, incluso excavación para apertura de zanja, cama de asiento de arena caliza, relleno de zanja y compactación, transporte de sobrantes a vertedero, reposición de pavimento, mano de obra de montaje, completo, colocado. Incluso material de fijación, hilo de mando de 2x1,5 mm², mano de obra de montaje, completo, totalmente instalado y conexionado, realizada según REBT.						65,00	16,00	1.040,00
11.07	**Ud Cuadro General Fuerza**								
	Ud. Cofret eléctrico en B.T. marca SCHNEIDER modelo Pragma 18 según detalle en planos de dimensiones 81x48,6x11cm dejando una previsión de 30% por posibles ampliaciones, panelados ciegos laterales al exterior con aberturas superiores e inferiores para ventilación de componentes interiores, con perfiles y rieles de fijación de componentes, pletinas de conexión y distribución, puerta transparente de vidrio IP 30, embarrados superiores y laterales, bornes de tierra, marcado de líneas y de elementos de protección, albergando en su interior todos los aparatos de protección y mando, interruptores automáticos y diferenciales con contactos asociados de estado, señalización de funcionamientos y alarmas, señalización de todos los terminales y líneas mediante anillas adecuadas, bornes de conexión con terminales adecuados al calibre de cable con código de colores, mano de obra completo y colocado.						1,00	1.250,00	1.250,00
11.08	**Ud Interruptor Automático 63A/II/15KA**								
	Ud. Interruptor automático marca SCHNEIDER md. iC60H, de 63 A, Nº de polos II, poder de corte 15 KA, Curva C, incluso conexionado, mano de obra de montaje, completo, colocado.						1,00	132,00	132,00
11.09	**Ud Interruptor Diferencial 40A/II/0,3A**								
	d. Interruptor diferencial modular clase AC, marca Schneider, o equivalente, modelo iID, o equivalente, de 40 A. Nº de polos II, 300 mA.ref. A9R84240 230V CA (de sensibilidad, incluidos puentes, conexionados, mano de obra de montaje, completo, colocado.						5,00	144,83	724,15
11.10	**Ud Interruptor Diferencial 40A/II/0,03A**								
	Ud. Interruptor diferencial modular, marca SCHNEIDER, o equivalente, modelo iID 2P 40A 30mA AC. de 40A, Nº de polos II, 30 mA. de sensibilidad, incluidos puentes, conexionados, mano de obra de montaje, completo, colocado.						2,00	65,00	130,00

COLEGIO OFICIAL DE ARQUITECTOS VASCO-NAVARRO
EUSKAL HERRIKO ARKITEKTOEN ELKARGO OFIZIALA
DELEGACION EN GIPUZKOA
GIPUZKOAKO ORDEZKARITZA
05/03/2019
VISADO BISATUA
COAVN

CÓDIGO	RESUMEN	UDS	LONGITUD	ANCHURA	ALTURA	PARCIALES	CANTIDAD	PRECIO	IMPORTE
11.11	**Ud Interruptor Automático 25A/II/10KA**								
	Ud. Interruptor automático marca Schneider, o equivalente, iC60N ref. A9F79216, de 25 A, Nº de polos II,curva C, poder de corte 10 KA, incluso conexionado, mano de obra de montaje, completo, colocado.								
							1,00	65,00	65,00
11.12	**Ud Interruptor Automático 16A/II/10KA**								
	Ud. Interruptor automático marca Schneider, o equivalente, iC60N ref. A9F79216, de 16 A, Nº de polos II,curva C, poder de corte 10 KA, incluso conexionado, mano de obra de montaje, completo, colocado.								
							7,00	36,45	255,15
11.13	**Ud Interruptor Automático 10A/II/10KA**								
	Ud. Interruptor automático marca Schneider, o equivalente, iC60N ref. A9F79210, de 10 A, Nº de polos II,curva C, poder de corte 10 KA, incluso conexionado, mano de obra de montaje, completo, colocado.								
							5,00	32,40	162,00
11.14	**Ud Protecctor contra Sobretensiones**								
	Ud. Dispositivo de protección contra sobretensiones transitorias enchufables tipo 2 o 3 marca Schneider, o equivalente, modelo iPRD20-340, ref. A9L16572, incluso conexionado mediante terminales adecuados, mano de obra de montaje completo y colocado.								
							1,00	350,00	350,00
11.15	**Ud Toma de corriente, 16A/II+T.**								
	Ud. Toma de corriente marca ABB o similar, para colocar en carril de 10/16 A., Nº polos II+T, incluso conexionado, mano de obra de montaje, completo y colocado.								
							1,00	4,83	4,83
11.16	**Ud Interruptor horario simple esfera,100h.**								
	Ud. Interruptor horario de simple esfera, marca ORBIS o similar Md. QRD, con reserva de marcha 100 horas, tensión 220V., 50 Hz., incluso mano de obra de montaje, completo, colocado.								
							1,00	39,64	39,64
11.17	**Ud Interruptor manual Invierno-0**								
	Ud. Interruptor manual de carril DIN selector modo de funcionamiento losa activa para permitir su funcionamiento en invierno y apagarlo el resto del año, incluso conexionado, mano de obra, completo y colocado								
							1,00	12,00	12,00
11.18	**Ud Pequeño material.**								
							10,00	0,55	5,50
11.19	**Ud Electrificación PAU**								
	Ud. Previsión para alimentación eléctrica a PAU con conductores de Cobre flexible, T. 750V.de sección 2(1x2,5)+1(1x2,5) mm². bajo tubo Forroplast PG 20mm. de diámetro, incluso Salida de cable marca SCHNEIDER serie D-LIFE con embellecedor o similar, conexionado, mano de obra de montaje, completo y colocado.								
							1,00	5,32	5,32
11.21	**Ml Línea Distribución a Cu RVK-Z1 2(1x6)+1(1x6) mm²**								
	Aproximación Metros lineales. Línea de Distribución con manguera de Cobre flexible de sección 2(1x6)+1(1x6) mm², Tensión de aislamiento RVZ1-K 0,6/1KV., de opacidad y emisión de humos reducida y no propagadores del incendio según UNE 21.123 parte 4 y 5, UNE 21.1002 y UNE 21.123 partes 4 ó 5 apartado 3.4.6en distribución sobre bandeja fijada a paramentos verticales y bajantes en tubo de acero o PVC, incluso material de fijación, p/p de fijaciones a bandeja y bajantes a cuadro o elementos de consumo finales, regletas de conexión, marcado mediante etiquetas mecánicas de todos los terminales, conexionado, mano de obra de montaje, completo y colocado.								
	Acometida unidad exterior	1	30,00			30,00			
							30,00	5,00	150,00

COAVN
COLEGIO OFICIAL DE ARQUITECTOS VASCO-NAVARRO
EUSKAL HERRIKO ARKITEKTOEN ELKARGO OFIZIALA
DELEGACION EN GIPUZKOA
GIPUZKOAKO ORDEZKARITZA
VISADO BISATUA
05/03/2019

CÓDIGO	RESUMEN	UDS	LONGITUD	ANCHURA	ALTURA	PARCIALES	CANTIDAD	PRECIO	IMPORTE
11.22	**Ml Línea Distribución a Cu RVK-Z1 2(1x2,5)+1(1x2,5) mm²**								
	Aproximación Metros lineales. Línea de Distribución con manguera de Cobre flexible de sección 2(1x2,5)+1(1x2,5) mm², Tensión de aislamiento RVZ1-K 0,6/1KV., de opacidad y emisión de humos reducida y no propagadores del incendio según UNE 21.123 parte 4 y 5, UNE 21.1002 y UNE 21.123 partes 4 ó 5 apartado 3.4.6 en distribución bajo tubo de PVC reforzaso sobre falso techo o bajo pavimento, incluso material de fijación, p/p de fijaciones a bandeja y bajantes a cuadro o elementos de consumo finales, regletas de conexión, marcado mediante etiquetas mecánicas de todos los terminales, conexionado, mano de obra de montaje, completo y colocado, realizado según REBT.								
	ALUMBRADO								
	Alumbrado habitaciones	2	55,00			110,00			
	Alumbrado baños	2	20,00			40,00			
	Alumbrado zona común 1	1	15,00			15,00			
	Alumbrado zona común 2	1	15,00			15,00			
	Alumbrado zona común 3	1	15,00			15,00			
	FUERZA								
	Unidad interior aerotermia	1	8,00			8,00			
	Recuperador de calor	1	14,00			14,00			
	Bomba recirculación	1	14,00			14,00			
	Varios Usos Baños	1	20,00			20,00			
	Varios Usos 1	1	40,00			40,00			
	Varios Usos 2	1	40,00			40,00			
							331,00	1,85	612,35
11.23	**Ml Línea Distribución a Cu RVK-Z1 2(1x1,5)+1(1x1,5) mm²**								
	Aproximación Metros lineales. Línea de Distribución con manguera de Cobre flexible de sección 2(1x1,5)+1(1x1,5) mm², Tensión de aislamiento RVZ1-K 0,6/1KV., de opacidad y emisión de humos reducida y no propagadores del incendio según UNE 21.123 parte 4 y 5, UNE 21.1002 y UNE 21.123 partes 4 ó 5 apartado 3.4.6, en distribución bajo tubo de PVC reforzaso sobre falso techo o bajo pavimento, incluso material de fijación, p/p de fijaciones a bandeja y bajantes a cuadro o elementos de consumo finales, regletas de conexión, conexionado, marcado mediante etiquetas mecánicas de todos los terminales, mano de obra de montaje, completo y colocado, realizado según REBT.								
	Conexión Luminarias	1	80,00			80,00			
	Emergencias	1	50,00			50,00			
							130,00	1,50	195,00
11.25	**Ud Tomas corriente II+T/16.**								
	Ud. Tomas de corriente marca Jung serie LS 990 o similar,con embellecedo o similar, color a definir en obra, intensidad 10/16A II+T receptores de fuerza de baja potencia, Incluso conductores de cobre flexible T. aislamiento RVZ1-K, de sección 2(1x2,5)+1(1x2,5) mm², bajo tubo de P.V.C. rígido de diámetro 20mm., para conexión de Tomas de corriente con caja de derivación, incluso material de fijación, p/p de cajas de derivación estancas, regletas de conexión, conexionado, mano de obra de montaje, completo y colocado.								
							17,00	21,00	357,00
11.26	**Ud Punto luz accionamiento sencillo.**								
	Ud. Puntos de luz accionamiento sencillo, desde un punto, incluyendo un interruptor marca JUNG serie LS 990 o similar con embellecedor, color a definir en obra, conductor de cobre flexible T 750V., sección 2(1x1,5)+1x1,5 mm²., bajo tubo de P.V.C. reforzado, gp. 7, de diá. 20 mm., incluso material de fijación y conexión, p/p de cajas de derivación, regletas de conexión, conexionado, mano de obra de montaje, completo y colocado.								
							5,00	21,00	105,00
11.27	**Ud Puntos de luz conmutados (1I/2p).**								
	Ud. Puntos de luz accionados desde dos puntos, incluyendo dos conmutadores marca JUNG serie LS 990 o similar con embellecedor, conductor de cobre flexible, aislamiento H07 Z1-K., sección 2(1x1,5)+1x1,5+2(1x1,5) mm²., bajo tubo de P.V.C. reforzado, gp. 7, de diámetro 20mm., incluso material de fijación, p/p de cajas de derivación, regletas de conexión, portalámparas E-27, conexionado, mano de obra de montaje, completo y colocado.								
							1,00	42,00	42,00

COAVN
COLEGIO OFICIAL DE ARQUITECTOS VASCO-NAVARRO
EUSKAL HERRIKO ARKITEKTOEN ELKARGO OFIZIALA
DELEGACION EN GIPUZKOA
GIPUZKOAKO ORDEZKARITZA
VISADO BISATUA
05/03/2019

CÓDIGO	RESUMEN	UDS	LONGITUD	ANCHURA	ALTURA	PARCIALES	CANTIDAD	PRECIO	IMPORTE
11.28	**Ud Punto luz accionamiento cruce.**								
	Ud. Puntos de luz accionados desde tres sitios, incluyendo dos conmutadores y un cruzamiento marca JUNG serie LS 990 o similar con embellecedor, color a definir en obra, conductor de cobre flexible T 750V., sección 2(1x1,5)+1x1,5 mm². , bajo tubo de P.V.C. reforzado, gp. 7, de diá. 20 mm., incluso material de fijación y conexión, p/p de cajas de derivación, regletas de conexión, conexionado, mano de obra de montaje, completo y colocado.								
							7,00	65,00	455,00
11.29	**Ud Detector de presencia encendido 360º**								
	Detector de movimiento de techo empotrable DYNUI , Md. DM TEC 002 ó 003 según casos o similar, compuesto de sensor y módulo de control, temporizador con luminosidad y sensibilidad ajustable, cobertura 360º en un diámetro de 6,6 m, a una altura de 2,4 m., nivel de iluminación regulable desde 3 Lux, temporización entre 6 sg. y 12 minutos, Potencia máxima 3.000W en incandescencia, 1.300 W (130 mF) en fluorescencia, 2.100 W en Halógenas, incluso contactor auxiliar, conductor de cobre unipolar flexible de sección 2(1x1,5)+T mm², H07 Z1-K, T. aislamiento 750V, empotrado bajo tubo de P.V.C. reforzado, gp. 5, de diámetro 20mm., incluso conexionado de conductores, material de fijación, totalmente montado e instalado, según especificaciones de proyecto, NTE, REBT e instrucciones técnicas complementarias.								
							2,00	85,00	170,00
11.30	**Ud Detector de presencia y nivel lumínico 360º**								
	Detector de movimiento de techo empotrable DYNUI , Md. DM TE1 DA1 o similar, con salida de control DALI compuesto de sensor y módulo de control, temporizador con luminosidad y sensibilidad ajustable, cobertura 360º en un diámetro de 6,6 m, a una altura de 2,4 m., nivel de iluminación regulable desde 3 Lux, incluso conductor de cobre unipolar flexible de sección 2(1x1,5)+T mm², H07 Z1-K, T. aislamiento 750V, empotrado bajo tubo de P.V.C. reforzado, gp. 5, de diámetro 20mm., incluso conexionado de conductores, material de fijación, totalmente montado e instalado, según especificaciones de proyecto, NTE, REBT e instrucciones técnicas complementarias.								
							1,00	152,00	152,00
11.31	**Ud Punto termostato**								
	Ud. Punto electrificación termostato, compuesto por canalización de enlace de punto de salida a caja de derivación de circuitos de climatización mediante tubo de PVC corrugado alma lisa empotrado en cierres verticales, incluso recibido de tubo en pared, mano de obra, completo y colocado								
							1,00	12,00	12,00
11.32	**Ud Conexión equipotencial.**								
	Conexión equipotencial en cuartos de baño, aseos, cocinas y masas metálicas conductoras accesibles importantes del edificio desde caja de derivación o cuadro próximo, con conductor de cobre flexible H07 Z1-K, T. aislamiento 750V, de sección 4 mm². , incluso soldadura autógena o collarines de material no ferreo, totalmente montado e instalado, según especificaciones de proyecto, REBT e instrucciones técnicas complementarias.								
							4,00	10,50	42,00
11.34	**Ud Luminaria superficie 21W LED**								
	Ud. Luminaria Downlight marca RZB modelo Flat Polymero Kreis Slim 13,5W con cuerpo metálico con cubierta PMMA de 300mm de diámetro acabado en blanco, de 13,5W y flujo útil de luminaria de 1.250Lm, posibilidad de temperatura de color de 3.000ºK, IP20, detalle de montaje superpuesto, fijación para espesores de techo de 2-20mm, diametro de 217mm, Incluso equipo electrónico de corriente variable, material de fijación, conexionado eléctrico con línea de de cobre flexible de 2(1x2,5)+1x2,5 mm², RVK-Z1. bajo Tubo PVC de diámetro 20mm. con racores de PVC flexible marca Gewiss, conexionado, fijaciones y elementos de sujeción, mano de obra de montaje, completo y colocado. Instalada según REBT e Instrucciones ITC-BT.								
							9,00	141,00	1.269,00

COAVN
COLEGIO OFICIAL DE ARQUITECTOS VASCO-NAVARRO
EUSKAL HERRIKO ARKITEKTOEN ELKARGO OFIZIALA
DELEGACION EN GIPUZKOA
GIPUZKOAKO ORDEZKARITZA
VISADO BISATUA
05/03/2019

CÓDIGO	RESUMEN	UDS	LONGITUD	ANCHURA	ALTURA	PARCIALES	CANTIDAD	PRECIO	IMPORTE
11.35	**Luminaria Downlight 18,5W LED IP 54**	**Ud**							
	Ud. Luminaria Downlight marca RZB modelo Toledo de 23W y rendimiento luminoso de 2200 Lm, 3.000K , o similar, de diámetro 315 cm y 10 cm de altura, con equipo lumínico LED con difusor opal, tensión 230V., incluso equipo electrónico incorporado, derivación de caja de distribución con conductor de cobre flexible de 2(1x2,5)+1x2,5 mm², RVK-Z1. bajo Tubo PVC rígido de diámetro 20mm. con racores de PVC flexible marca Gewiss. Incluso cable de acero con fijación en 3 puntos, con regulación de la suspensión, conexionado, fijaciones y elementos de sujeción, mano de obra de montaje, completo y colocado. Instalada según REBT e Instrucciones ITC-BT.							
							2,00	125,00	250,00
11.36	**Luminaria suspendida Flat Polymero Kreiss**	**Ud**							
	Ud. Luminaria suspendida LED marca RZB modelo Flat Polymero Kreiss XXL de 100W óptica 360ª y rendimiento luminoso de 105 Lm/w, 3.000K , o similar, de diámetro 104 cm y 15 cm de altura, con equipo lumínico LED con difusor transparente en vidrio, tensión 230V., incluso equipo electrónico incorporado DALI regulado mediante sensor de nivel lumínico, derivación de caja de distribución con conductor de cobre flexible de 2(1x2,5)+1x2,5 mm², RVK-Z1. bajo Tubo PVC rígido de diámetro 20mm. con racores de PVC flexible marca Gewiss. Incluso cable de acero con fijación en 3 puntos, con regulación de la suspensión, conexionado, fijaciones y elementos de sujeción, mano de obra de montaje, completo y colocado. Instalada según REBT e Instrucciones ITC-BT.							
							1,00	450,00	450,00
11.37	**Luminaria Led Xooline Hidra LD10 IP67 L= 1m**	**Ud**							
	Ud. Luminaria led completa formada por carcasa de aluminio atornillada Xooline LD10 IP67 -W835 y difusor interno para control de apertura y focalizacióin de iluminación con tira led contínua Hydra LD10 formando módulos de 947,5mm de longitud (dos de ellas ajustadas según arranques de pasamanos en extremos) en disposición de 45º fijadas a estructura metálica, con pasacables IP67, incluso latiguillos de unión entre las luminaria y distribución ISO IP67, replanteo y colocación de elementos en una sección antes de la instalación completa en toda la obra, conexionado mano de obra de montaje, marcado de luminarias, tornillería y arandelas de fijación, completo y colocado							
							1,00	185,00	185,00
11.39	**Caja seccionamiento a tierra.**	**Ud**							
	Ud. Caja de seccionamiento a tierra marca URIARTE o similar, Md. CST-50, mano de obra de montaje, completo, colocada.								
							1,00	29,30	29,30
11.40	**Pica de tierra de acero-cobre.**	**Ud**							
	Ud. Pica de tierra de acero cobrizado marca URIARTE o similar, Md. PTC-1.420 de 2 m. de longitud, de ø 14,6 mm., incluso mano de obra de montaje, completo, colocado.								
							5,00	16,07	80,35
11.41	**Registro toma tierra metálica.**	**Ud**							
	Ud. Registro de tierra con tapa metálica marca URIARTE o similar, Md. TR-230, incluso lecho de grava o arena, mano de obra de montaje, completo, colocado.								
							1,00	10,64	10,64
11.42	**Cable tierra cobre desnudo, sección 35mm²**	**Ml**							
	Ml. Conductor de cobre desnudo de 35 mm2 para formación de anillo perimetral y conexión con picas de tierra y con el circuito general de protección de tierra en los cuadros generales de protección, incluso mano de obra de montaje y pequeño material, totalmente colocado.								
							45,00	4,15	186,75
11.43	**Conexión eléctrica Cable-Pica**	**Ud**							
	Ud. Conexión eléctrica entre cable de tierra y picas mediante Soldadura aluminotérmica tipo CALDWELD incluso material auxiliar, mano de obra de montaje, completo, colocado.								
							5,00	7,11	35,55

COLEGIO OFICIAL DE ARQUITECTOS VASCO-NAVARRO
EUSKAL HERRIKO ARKITEKTOEN ELKARGO OFIZIALA
DELEGACION EN GIPUZKOA
GIPUZKOAKO ORDEZKARITZA
VISADO BISATUA
05/03/2019

CÓDIGO	RESUMEN	UDS	LONGITUD	ANCHURA	ALTURA	PARCIALES	CANTIDAD	PRECIO	IMPORTE
11.44	**Ud Tramitación Documentación final de Obra.**								
	Ud. Preparación de la Documentación final de obra de las instalaciones de electricidad en baja tensión, según necesidades de la Propiedad e instrucciones de la D.F., que incluye: Proyecto y certificado final de obra de Legalización visado por colegio profesional, Planos finales de las instalaciones realmente ejecutadas, Certificados y boletines de la instalación, Presupuesto final con mediciones de las instalaciones realmente ejecutadas, especificaciones Técnicas, Homologaciones y documentación de conformidad a normas y CE de los aparatos y elementos de la instalación, etc. Coordinación con la compañía suministradora de energía eléctrica, Certificados de pruebas realizadas, Instrucciones de mantenimiento y actuación. Tramitación y Legalización de las instalaciones específicas de forma individual, ante las diferentes Compañías, Dto. de Industria correspondiente, Ayuntamiento y los diferentes Organismos de Control autorizados intervinientes, presentación y seguimiento hasta disponer de las autorizaciones definitivas ante todos los Servicios Territoriales y Organismos intervinientes. Tramites administrativos y abono de las Tasas correspondientes hasta la completa tramitación de todas las instalaciones y la obtención de los permisos y autorizaciones de los diferentes Organismos Oficiales, en la fecha prevista de apertura. Se presentarán muestras ante la dirección facultativa y la propiedad de todos los aparatos y elementos de la instalación antes de ser colocados o instalados.								
							1,00	750,00	750,00

TOTAL CAPÍTULO 11 INSTALACIÓN ELÉCTRICA EN BAJA TENSIÓN 10.651,89

COAVN
COLEGIO OFICIAL DE ARQUITECTOS VASCO-NAVARRO
EUSKAL HERRIKO ARKITEKTOEN ELKARGO OFIZIALA
DELEGACION EN GIPUZKOA
GIPUZKOAKO ORDEZKARITZA
05/03/2019
VISADO BISATUA

CÓDIGO	RESUMEN	UDS	LONGITUD	ANCHURA	ALTURA	PARCIALES	CANTIDAD	PRECIO	IMPORTE

CAPÍTULO 12 INSTALACIÓN DE SANEAMIENTO

12.02 **Ml Tubería PVC DN 40 mm.**

Suministro y montaje de tubería de PVC-U s/UNE-EN 1329-1, serie B de diámetro 40 mm., marca TERRAIN o similar, CON JUNTA DE GOMA, para evacuación de aparatos sanitarios en cuartos húmedos a bajantes de aguas pluviales y fecales, incluso material de fijación, p.p. de piezas de registro, de entronque, de unión y especiales, codos, injertos, juntas, manguitos, solapador, líquido limpiador y soldador, sujeta con abrazaderas galvanizadas con goma antivibratoria Isofónicas, p/p de perforaciones en forjados, totalmente instalada y funcionando, según C.T.E. DB-HS Y DB-HR.

26,00	4,20	109,20

12.03 **Ml Tuberia PVC DN 50 mm enterrada.**

Ml. Tubería de PVC-U, rígido no plastificado, de pared compacta color gris, unidas con junta homogénea de caucho EPDM tipo Delta bilabiada según Norma UNE-39962-EX, normalizada por comunidad de aguas de la zona o ayuntamiento, para formación de colector de Saneamiento de recogida de aguas residuales, de diá. 50 mm., incluso excavación para apertura de zanja, cama de asiento y recubrimiento de tubería con arena caliza, relleno de zanja y compactación, reposición de pavimento, transporte de sobrantes a vertedero, mano de obra de montaje, totalmente colocado, todo ello según CTE DB-HS-5.

8,00	16,25	130,00

12.06 **Ml Tuberia PVC DN 110 mm enterrada.**

Ml. Tubería de PVC-U, rígido no plastificado, de pared compacta color gris, unidas con junta homogénea de caucho EPDM tipo Delta bilabiada según Norma UNE-39962-EX, normalizada por comunidad de aguas de la zona o ayuntamiento, para formación de colector de Saneamiento de recogida de aguas residuales, de diá. 110 mm., incluso transporte de sobrantes a vertedero, mano de obra de montaje, totalmente colocado.

6,00	29,41	176,46

12.07 **Ml Tuberia PVC DN 125 mm enterrada.**

Ml. Tubería de PVC-U, rígido no plastificado, de pared compacta color gris, unidas con junta homogénea de caucho EPDM tipo Delta bilabiada según Norma UNE-39962-EX, normalizada por comunidad de aguas de la zona o ayuntamiento, para formación de colector de Saneamiento de recogida de aguas residuales, de diá. 125 mm., incluso transporte de sobrantes a vertedero, mano de obra de montaje, totalmente colocado.

20,00	34,14	682,80

12.08 **Ud Arqueta Registro Saneamiento Estanca**

Ud. Arqueta de registro de saneamiento estanca 50 x 50 cm, con tapa rellenable, prefabricada de hormigón, incluso marco y tapa de aluminio con tornillos Allen, con junta y marco de estanqueidad, profundidad variable, con encuentro y recibido de tubos de saneamiento, formación de medias cañas, incluso obra civil, mano de obra de montaje, completo, colocado.

2,00	210,00	420,00

12.10 **Ml Drenaje perimetral tuberia doble pared DN 160mm.**

Drenaje perimetral realizado con tubería circular de Polietileno doble pared con perforaciones en todo su perímetro de DN 160 mm. según UNE 53994, incluso colocación de la tubería, incluso lámina de geotextil intermedia entre bolos y tierra, todo ello según especificaciones de proyecto y NTE-ASD, EHE-08 y CTE DB-HS.

55,00	18,50	1.017,50

12.11 **Ml Tuberia PVC DN 110 mm Bajantes Pluviales Aislada.**

Suministro y montaje de tubería de PVC-U s/UNE-EN 1329-1, serie SDP con junta de goma de diámetro 110 mm., marca TERRAIN o similar, aislada con Fonodam BJ o similar en toda su longitud, para bajante de aguas Pluviales desde cubierta con la misma sección para ventilación primaria de bajante, con salida a la cubierta y sombrerete de coronación en la terminación, incluso material de fijación, p.p. de piezas de registro, de unión y especiales, codos, injertos, juntas, manguitos, solapador, líquido limpiador y soldador, sujeta con tres abrazaderas de acero galvanizado por planta con goma antivibratoria Isofónicas y pletinas o varillas al forjado cm, codos del mismo material en desvios a cuartos húmedos en viviendas y/o locales, manguitos deslizantes con junta de goma, p/p de perforaciones en forjados, aislamiento en paso de forjados con lana de roca, totalmente instalada y funcionando, según CTE DB-HS Y DB-HR.

COAVN
COLEGIO OFICIAL DE ARQUITECTOS VASCO-NAVARRO
EUSKAL HERRIKO ARKITEKTOEN ELKARGO OFIZIALA
DELEGACION EN GIPUZKOA
GIPUZKOAKO ORDEZKARITZA
VISADO BISATUA
05/03/2019

CÓDIGO	RESUMEN	UDS	LONGITUD	ANCHURA	ALTURA	PARCIALES	CANTIDAD	PRECIO	IMPORTE
							8,00	28,34	226,72
12.12	**Ml Tubería PVC DN 110 mm. enterrada**								
	Ml. Tubería de PVC-U, rígido no plastificado, de pared compacta color gris, unidas con junta homogénea de caucho EPDM tipo Delta bilabiada según Norma UNE-39962-EX, normalizada por comunidad de aguas de la zona o ayuntamiento, para formación de colector de Saneamiento de recogida de aguas residuales, de diá. 110 mm., incluso transporte de sobrantes a vertedero, mano de obra de montaje, totalmente colocado.								
							2,00	20,24	40,48
12.13	**Ml Tubería PVC DN 125 mm. enterrada**								
	Ml. Tubería de PVC-U, rígido no plastificado, de pared compacta color gris, unidas con junta homogénea de caucho EPDM tipo Delta bilabiada según Norma UNE-39962-EX, normalizada por comunidad de aguas de la zona o ayuntamiento, para formación de colector de Saneamiento de recogida de aguas residuales, de diá. 125 mm., incluso transporte de sobrantes a vertedero, mano de obra de montaje, totalmente colocado.								
							9,00	22,30	200,70
12.14	**Ml Tubería PVC DN 160 mm. enterrada**								
	Ml. Tubería de PVC-U, rígido no plastificado, de pared compacta color gris, unidas con junta homogénea de caucho EPDM tipo Delta bilabiada según Norma UNE-39962-EX, normalizada por comunidad de aguas de la zona o ayuntamiento, para formación de colector de Saneamiento de recogida de aguas residuales, de diá. 160 mm., incluso transporte de sobrantes a vertedero, mano de obra de montaje, totalmente colocado.								
							20,00	25,26	505,20
12.15	**Ud Arqueta Registro Saneamiento**								
	Arqueta de registro de saneamiento, de 50 x 50 cm. de medidas interiores y profundidad variable para encuentro de tubos de saneamiento, de hormigón prefabricada, formación de pendientes así como formación de ½ tubo en fondo de arqueta, marco y tapa de aluminio estanca reforzada de resistencia a la rotura mayor de 12,5 T., incluso conexión de tubos de entrada y salida. Se incluye la excavación, carga y transporte de tierras sobrantes a vertedero, relleno compactado de tierras en fondo y trasdos de arqueta, reposición de pavimento, todo ello según CTE DB-SE-C y DB-HS-5.								
							2,00	152,50	305,00
12.16	**Ud Limpieza general saneamiento**								
	Limpieza general de la red de saneamiento colgado y/o enterrado hasta la acometida general, por medios mecánicos o manuales con ayuda de agua a presión; incluyendo desagües en viviendas, sumideros, bajantes, tuberías, codos, arquetas, etc..., con retirada de lodos y restos de obra por medios manuales o mecánicos, carga sobre camión y transporte a vertedero de los restos, todo ello antes de la recepción provisional de la obra, para el perfecto funcionamiento de la red. CUMPLIENDO LAS ESPECIFICACIONES DEL CTE DB-HS.								
							1,00	130,55	130,55
12.17	**Ud Entrega de documentación y tramitación final obra**								
	Preparación de la Documentación final de obra de las instalaciones de fontanería y saneamiento para la obra de referencia e instrucciones de la D.F., que incluye: Planos finales de las instalaciones realmente ejecutadas, Presupuesto final con mediciones de las instalaciones realmente ejecutadas, especificaciones Técnicas, Homologaciones, documentación de conformidad a normas de los elementos de la instalación, etc. Coordinación con las compañías suministradoras de las infraestructuras específicas de cada compañía, Fotografías de las diferentes partes de la obra en los diferentes procesos de ejecución, Certificados de pruebas realizadas, Instrucciones de mantenimiento y actuación. Tramitación y Legalización de las instalaciones específicas de forma individual, ante las diferentes Compañías, Dto. de Industria correspondiente, Ayuntamiento y los diferentes Organismos de Control autorizados intervinientes, incluyendo el desarrollo y visado en el Colegio Profesional correspondiente de todos los documentos de tramitación, presentación y seguimiento hasta disponer de las autorizaciones definitivas ante todos los Servicios Territoriales y Organismos intervinientes.								
							1,00	150,00	150,00

COAVN
COLEGIO OFICIAL DE ARQUITECTOS VASCO-NAVARRO
EUSKAL HERRIKO ARKITEKTOEN ELKARGO OFIZIALA
DELEGACION EN GIPUZKOA
GIPUZKOAKO ORDEZKARITZA
VISADO BISATUA
05/03/2019

CÓDIGO	RESUMEN	UDS	LONGITUD	ANCHURA	ALTURA	PARCIALES	CANTIDAD	PRECIO	IMPORTE
	TOTAL CAPÍTULO 12 INSTALACIÓN DE SANEAMIENTO								**4.094,61**

COAVN
COLEGIO OFICIAL DE ARQUITECTOS VASCO-NAVARRO
EUSKAL HERRIKO ARKITEKTOEN ELKARGO OFIZIALA
DELEGACION EN GIPUZKOA
GIPUZKOAKO ORDEZKARITZA
05/03/2019
VISADO BISATUA

CÓDIGO	RESUMEN	UDS	LONGITUD	ANCHURA	ALTURA	PARCIALES	CANTIDAD	PRECIO	IMPORTE
	CAPÍTULO 13 INSTALACIÓN DE TELECOMUNICACIONES								
13.01	**ML Canalización Telecomunicaciones PEAD 2x110**								
	Ml. Canalización para Telecomunicaciones a reponer con 2 tubos de PEAD de alma lisa de 110 mm. de diámetro, con guia de nylon y separadores de PVC, para distribución de líneas de telecomunicaciones conforme a normativa, dejando la parte superior de éstos a profudidad de 0,6 m según cruces o zona de distribución. Incluso juntas, derivaciones, piezas especiales, colocación cinta señalizadora y transporte de sobrantes a vertedero, mano de obra, totalmente terminado.								
							35,00	22,00	770,00
13.02	**ud Registro Terminacion Red 500x600x80 mm**								
	Suministro e instalación de registro de terminación de red en interior de locales formado por caja aislante para empotrar de dimensiones 500x600x80 mm. con grado de protección IP 33 y grado de protección mecánica IK-5, con un espesor mínimo de 2 mm. Fijación en fondo de tabique seco en la ubicación señalada en proyecto. Tendido y fijación de conductos de unión entre RTR y los registros configurables. Terminación de conductos de servicio a tomas y gestión de las conducciones correspondientes a la canalización secundaria. Tendido de punto de conexión eléctrica unido a cuadro eléctrico del local e instalación de 2 bases de enchfue 10/16A. Se instalarán los diversos elementos de su interior de tal forma que quede un volumen libre de cables y dispositivos para la futura instalación, de dimensiones mínimas de 300x500 mm. Las tapas deberán ser de fácil apertura con tapa abatible, y dispondrán de rejilla de ventilación capaz de evacuar el calor producido (estimada en 25w). Todas las envolventes estarán a una distancia mínima de 200mm y máxima de 2300mm del suelo. Totalmente instalado.								
							1,00	150,00	150,00
13.03	**ud Switch 4 puertos 10/100/1000 Mbps**								
	Ud. siwtch de reparto red de datos con salida inalámbrica habilitable y control de pasword, incluso antena, fijación, terminaciones de conexionado, certificación, mano de obra, completo y colocado								
							1,00	150,00	150,00
13.04	**Ud Punto wifi zona común**								
	Ud. Antena Wifi POE DAP 2695 con alimentantación mediante UTP CAT6 sobre mastil ofreciendo cobertura wifi en abierto o con clave configurable desde intranet, incluso línea de conexión con RAck de comunicación, marcado de likneas, completo, programado y en marcha.								
							1,00	325,00	325,00
13.05	**Ml Cable UTP LSZH Cat. 6e. Distribución**								
	Ml.. De cable UTP de 4 pares trenzados LSZH, cat. 6E ACR>0dB, (a 200Mhz), 4,8 mm (máx), de 100 Ohm., totalmente instalado en canalización, incluso conectores en ambos extremos, conexionado y etiquetado.								
							40,00	1,05	42,00
13.06	**Ud Certificación instalación datos**								
	Ud. Certificación de la instalación realizada en UTP categoría 6e, mediante análisis de instalación realizada, registro y elaboración de toda la documentación en delegación territorial de telecomunicaciones, mano de obra, completo								
							1,00	350,00	350,00
	TOTAL CAPÍTULO 13 INSTALACIÓN DE TELECOMUNICACIONES.....								**1.787,00**

COAVN
COLEGIO OFICIAL DE ARQUITECTOS VASCO-NAVARRO
EUSKAL HERRIKO ARKITEKTOEN ELKARGO OFIZIALA
DELEGACION EN GIPUZKOA
GIPUZKOAKO ORDEZKARITZA
VISADO BISATUA
05/03/2019

CÓDIGO	RESUMEN	UDS	LONGITUD	ANCHURA	ALTURA	PARCIALES	CANTIDAD	PRECIO	IMPORTE
	CAPÍTULO 14 CARPINTERIA EXTERIOR								
14.01	**VENTANA V1 PVC 600x1500cm i/VIDRIO**	**ud**							
	Suministro e instalación de ventana de PVC de dimensiones 600x1500cm, interior blanco y exterior Nogal. SERIE: Ecoven 82 mm de pvc 7 camaras con Refuerzos Térmicos PREMARCO: Madera de 140 mm COMPLEMENTOS:, Tapajuntas Interior: 50 mm, Tapajuntas Exterior: NO, Vierteaguas: 140 mm COLOR ACCESORIOS: Blanco HERRAJE:, Manilla al interior Vidrio 4 Bajo emisivo/16 Gas Argon WarmEdge/4/16 Gas Argon WarmEdge/4 Bajo Emisivo						8,00	524,48	4.195,84
14.02	**VENTANA V2 PVC 500x1000cm i/VIDRIO**	**ud**							
	Suministro e instalación de ventana de PVC de dimensiones 500x1000cm, interior blanco y exterior Nogal. SERIE: Ecoven 82 mm de pvc 7 camaras con Refuerzos Térmicos PREMARCO: Madera de 140 mm COMPLEMENTOS:, Tapajuntas Interior: 50 mm, Tapajuntas Exterior: NO, Vierteaguas: 140 mm COLOR ACCESORIOS: Blanco HERRAJE:, Manilla al interior Vidrio 4 Bajo emisivo/16 Gas Argon WarmEdge/4/16 Gas Argon WarmEdge/4 Bajo Emisivo						4,00	441,83	1.767,32
14.03	**PUERTA ACCESO P3 PVC 4800x2500cm i/VIDRIO**	**ud**							
	Suministro e instalación de puerta de acceso, de PVC de dimensiones 4800x2500cm, interior blanco y exterior Nogal. SERIE: Ecoven 82 mm de pvc 7 camaras con Refuerzos Térmicos PREMARCO: Madera de 140 mm COMPLEMENTOS:, Tapajuntas Interior: 50 mm, Tapajuntas Exterior: NO, tirador y cerradura. Solera PC: Estanqueidad COLOR ACCESORIOS: Blanco HERRAJE PC:, Cerradura Automática de 3 puntos, Bombillo: Interior-Exterior, Manilla al interior Vidrio 3+3 Seg. Bajo Emisivo/CaM. 16 Gas Argon WarnEdge/Vidrio 4/Cam. 16 Gas Argon WarnEdge/Vidrio 3+ 3 Seg. Bajo Emisivo						1,00	4.257,77	4.257,77
	TOTAL CAPÍTULO 14 CARPINTERIA EXTERIOR								**10.220,93**

COAVN
COLEGIO OFICIAL DE ARQUITECTOS VASCO-NAVARRO
EUSKAL HERRIKO ARKITEKTOEN ELKARGO OFIZIALA
DELEGACION EN GIPUZKOA
GIPUZKOAKO ORDEZKARITZA
05/03/2019
VISADO BISATUA

CÓDIGO	RESUMEN	UDS	LONGITUD	ANCHURA	ALTURA	PARCIALES	CANTIDAD	PRECIO	IMPORTE
	CAPÍTULO 15 CARPINTERIA INTERIOR								
15.01	**m² REVESTIMIENTO MADERA LAMINADA PINO**								
	Revestimiento de paramentos con madera laminada de pino barnizada sobre tablero de MDF de 9 mm, con uniones machihembradas, sujeto mediante puntas clavadas a rastreles de madera de pino de 10x5cm en techos y 5x5cm en paredes, separados 40 cm entre ejes, recibidos con pasta de yeso negro, s/NTE-RPL-19, medido deduciendo huecos. Lamichapa con marcado CE y DdP (Declaración de prestaciones) según Reglamento (UE) 305/2011.								
	TRASDOSADO PAREDES EXTERIORES								
	FACHADA NOROESTE LARGA	1	60,00			60,00			
	FACHADA SURESTE LARGA	1	60,00			60,00			
	FACHADA NOROESTE CORTA	1	25,09			25,09			
	FACHADA SURESTE CORTA	1	32,17			32,17			
	a deducir CARP EXT	-2	0,75			-1,50			
		-4	0,50			-2,00			
		-6	0,90			-5,40			
		-1	13,43			-13,43			
	TECHOS	1	13,50	6,20		83,70			
							238,63		
							238,63	42,00	10.022,46
15.02	**ud PUERTA MADERA DM 92 cms**								
	Puerta interior abatible, ciega, de una hoja de 203x92,5x3,5 cm, de tablero DM aglomerado, esmaltado; precerco de pino país de 90x35 mm; galces de MDF; manillas tecosur modelo creta serie 86 inox. Ref. 8662 Mate, bisagras kss 1003 b de acero inox. mate y condena-desbloqueo interior tesa niquelada, totalmente colocadas.								
		2				2,00			
							2,00	358,00	716,00
15.03	**ud PUERTA MADERA DM ACRISTALADA 92 cms**								
	Puerta interior abatible, vidriera, de una hoja de 203x92,5x3,5 cm, de tablero DM aglomerado, esmaltado; precerco de pino país de 90x35 mm; galces de MDF, tapajuntas de MDF, acristalamiento del 40% de su superficie, mediante una pieza de vidrio templado translúcido incoloro, de 4 mm de espesor, colocado con junquillo clavado; manillas tecosur modelo creta serie 86 inox. Ref. 8662 Mate, bisagras kss 1003 b de acero inox. Mate y cerradura tesa ref. 203050 Hn niquelada, totalmente colocadas.								
		2				2,00			
							2,00	408,00	816,00
15.04	**m² VENTANA MADERA PINO INTERIOR**								
	Ventanas interior de hoja fija, en madera de pino, barnizada, con cerco sin carriles para persianas, con hoja sin partelunas , incluso precerco de pino 70x30 mm., tapajuntas interiores lisos de pino melix macizos 70x12 mm. y herrajes de colgar y de cierre de latón, montada y con p.p. de medios auxiliares. Incluso acristalamiento de vidrio laminar de seguridad compuesto por dos vidrios de 5 mm de espesor unidos mediante lámina de butiral de polivinilo incolora, fijado sobre carpintería con acuñado mediante calzos de apoyo perimetrales y laterales y sellado en frío con silicona neutra, incluso colocación de junquillos.								
		2	1,00		2,00	4,00			
							4,00		
							4,00	445,00	1.780,00
15.05	**m2 FRENTE ARMARIO LISO**								
	Carpintería de madera laminada de pino barnizada sobre tablero de MDF de 9mm (igual al revestimiento de paredes interiores), a realizar en carpintería fija para registro de instalaciones, incluso p.p. de cortes a inglete, madera y escuadrias macizas, incluso p.p. de junquillos, zocalos, remates de cantos y escuadrias diversas, p.p. de tornilleria de acero inoxidables, tapones de madera, etc, empleo de medios mecánicos, manuales y auxiliares, a realizar segun detalles y especificaciones de la dirección de obra. Medida la superficie ejecutada								
		2	1,20	0,60		1,44			

COAVN
COLEGIO OFICIAL DE ARQUITECTOS VASCO-NAVARRO
EUSKAL HERRIKO ARKITEKTOEN ELKARGO OFIZIALA
DELEGACION EN GIPUZKOA
GIPUZKOAKO ORDEZKARITZA
05/03/2019
VISADO BISATUA

CÓDIGO	RESUMEN	UDS	LONGITUD	ANCHURA	ALTURA	PARCIALES	CANTIDAD	PRECIO	IMPORTE
							1,44	312,00	449,28

TOTAL CAPÍTULO 15 CARPINTERIA INTERIOR 13.783,74

COAVN
COLEGIO OFICIAL DE ARQUITECTOS VASCO-NAVARRO
EUSKAL HERRIKO ARKITEKTOEN ELKARGO OFIZIALA
DELEGACION EN GIPUZKOA
GIPUZKOAKO ORDEZKARITZA
05/03/2019
VISADO BISATUA

CÓDIGO	RESUMEN	UDS	LONGITUD	ANCHURA	ALTURA	PARCIALES	CANTIDAD	PRECIO	IMPORTE
	CAPÍTULO 16 MOBILIARIO Y EQUIPAMIENTO								
16.01	**ud MOBILIARIO COCINA (L=240cm)**								
	Mobiliario para cocina en linea recta, de longitud 240cm, conformado con muebles bajos, según plano, compuesto por módulos bajos y puertas en melamina color a elegir (Lami Plus), de 70cm. de altura (+pies reguladores y zócalo), tirador convencional, cajones blum modelo Antaro gris, zócalos en PVC inox. de 100mm; Módulo de cajones, con sistema de autofrenado de extracción total. Bisagras y soportes en avión de la casa (mas de 180000 ciclos de apertura). Cubertero, bandeja protectora de aluminio en el módulo de fregadero. Encimera de 35mm. de espesor en estratificado igifugo postformado de FORMICA en color. Frentes de armarios y cajones iran en color, con cantos en ABS de 2mm. de espesor. Trasera del mueble con 10mm. de espesor. Se cajeara la encimera para insertar la fregadera. Medida la unidad terminada.								
	MOBILIARIO COCINA	1				1,00			
							1,00		
							1,00	1.398,35	1.398,35
16.02	**ud DOTACIÓN ELECTRODOMÉSTICOS PARA COCINA**								
	Suministro e instalación de electrodomésticos panelables tipo BALAY para una cocina compuesta por: microondas con grill, frigorifico bajo, lavadora y secadora, incluso montaje de los mismos, instalados y funcionando.								
	DOTACION ELECTRODOMESTICOS	1				1,00			
							1,00		
							1,00	1.788,06	1.788,06
16.03	**ud ESPEJO DE 60 X 90**								
	Suministro y colocación de espejo de 600x 900 mm. sin bisel y canto pulido.	2				2,00			
							2,00	140,31	280,62
16.04	**ud BARRA DE APOYO MURAL ABATIBLE**								
	Ud. Barra de apoyo mural abatible provista de porta-papel higiénico, para lavabo ó WC, modelo Prestobar 170 fabricada en nylon fundido con alma de aluminio de 35 mm. de diámetro exterior en color blanco, incluso p.p. de refuerzo de madera anclado a perfileria del pladur para su anclaje.Totalmente instalado.								
	aseo adaptado 1	2				2,00			
							2,00	203,24	406,48
16.05	**ud TOALLEROS MODELO WINDOWS DE KIMBERLY CLARK**								
	Suministro y colocación de toalleros modelo Windows de KIMBERLY CLARK o similar, incluso toallas de papel.	2				2,00			
							2,00	60,22	120,44
16.06	**ud PAPELERA 25 L. CON TAPA BASCULANTE**								
	Suministro y colocación de papelera de 25 L. de capacidad con tapa basculante.	2				2,00			
							2,00	25,03	50,06
16.07	**ud ESCOBILLERO MURAL ACERO INOXIDABLE**								
	Escobillero de instalación mural, de dimensiones 83x109x407 mm, soporte fabricado en acero inoxidable y recipiente de cristal, con sistema de fijación oculto. Totalmente instalado sobre paramento mediante tornillería; I/p.P. De fijaciones y medios auxiliares.	2				2,00			
							2,00	51,00	102,00
16.08	**ud GRIFO MONOMANDO MURAL HOSPITALARIO C/PALANCA GERONTOLÓGICA Y CAÑ**								
	Grifo mezclador monomando mural, para aplicaciones hospitalarias, acabado latón cromado, apertura por palanca gerontológica de 150 mm, caño giratorio de 200 mm, cartucho cerámico de 40 mm multifunción con limitador de tª con 7 posiciones de regulación, doble caudal 6-12 l/min ajustable, aireador universal f22x1 con salida libre, conexiónes 1/2" a 3/4" con excentricidad y embellecedor. Totalmente instalado y conexionado, i/p.P. De pequeño material.	1				1,00			
							1,00	224,01	224,01

COLEGIO OFICIAL DE ARQUITECTOS VASCO-NAVARRO
EUSKAL HERRIKO ARKITEKTOEN ELKARGO OFIZIALA
DELEGACION EN GIPUZKOA
GIPUZKOAKO ORDEZKARITZA
VISADO BISATUA
05/03/2019

CÓDIGO	RESUMEN	UDS	LONGITUD	ANCHURA	ALTURA	PARCIALES	CANTIDAD	PRECIO	IMPORTE
16.09	**PA MOBILIARIO DORMITORIOS**								
	Partida alzada a justificar a la D.F., partida destinada a mobiliario.								
		1				1,00			
							1,00	3.000,00	3.000,00
	TOTAL CAPÍTULO 16 MOBILIARIO Y EQUIPAMIENTO								**7.370,02**

COAVN
COLEGIO OFICIAL DE ARQUITECTOS VASCO-NAVARRO
EUSKAL HERRIKO ARKITEKTOEN ELKARGO OFIZIALA
DELEGACION EN GIPUZKOA
GIPUZKOAKO ORDEZKARITZA
05/03/2019
VISADO BISATUA

CÓDIGO	RESUMEN	UDS	LONGITUD	ANCHURA	ALTURA	PARCIALES	CANTIDAD	PRECIO	IMPORTE
	CAPÍTULO 17 URBANIZACION EXTERIOR								
17.01	**m² SOLERA HORMIGÓN ARMADO HA-25/P/20/IIa e=10cm #15x15x5+ENCACHADO**								
	Solera de hormigón en armado HA-25/P/20/IIa de 10 cm de espesor, elaborado en obra, i/vertido, colocación y armado con mallazo 15x15x5, p.p. de juntas, aserrado de las mismas y fratasado, i/encachado de piedra caliza 40/80 de 15 cm de espesor, extendido y compactado con pisón. Según NTE-RSS y EHE-08. Componentes del hormigón y acero con marcado CE y DdP (Declaración de prestaciones) según Reglamento (UE) 305/2011.								
	PAVIMENTO ENTRADA	1	5,20	4,80		24,96			
							24,96		
							24,96	28,00	698,88
17.02	**m² PAVIMENTO ADOQUÍN HORMIGÓN C4 DESCONTAMINANTE 20x10x8 cm**								
	Pavimento de adoquines bicapa de hormigón C4 (áreas peatonales, calles residenciales) fabricado con cemento fotocatalítico descontaminante, formato rectangular 20x10x8 cm, acabado superficial liso, cuyas características técnicas cumplen la UNE-EN 1338 y una serie de propiedades predeterminadas, coeficiente de absorción de agua <= 6%; resistencia de rotura (splitting test) >= 3,6 Mpa; carga de rotura >=250 N/mm de la longitud de rotura; resistencia al desgaste por absorción <= 23 mm y resistencia al deslizamiento/resbalamiento (índice USRV) >60. Adoquín y áridos con marcado CE y DdP (Declaración de prestaciones) según Reglamento (UE) 305/2011.								
	PAVIMENTO ENTRADA	1	5,20	4,80		24,96			
							24,96		
							24,96	42,30	1.055,81
17.03	**m³ SUMIN.Y EXT.MECAN.TIERRA VEGETAL**								
	Suministro, extendido y perfilado de tierra vegetal arenosa, limpia y cribada con medios manuales, suministrada a granel.								
	JARDIN EXTERIOR	1	20,00	12,00	0,30	72,00			
	a deducir EDIFICIO	-1	13,84	6,84	0,30	-28,40			
	a deducir PAVIMENTO ENTRADA	-1	5,20	4,80	0,30	-7,49			
							36,11		
							36,11	33,00	1.191,63
17.04	**m² CÉSPED NATURAL EN PARCELAS PRIVADAS**								
	Formación de césped tipo pradera natural rústico, por siembra de una mezcla de Festuca arundinacea al 70% y Ray-grass al 30 %, en superficies hasta 1000 m2., comprendiendo el desbroce, perfilado y fresado del terreno, distribución de fertilizante complejo NPK-Mg-M.O., pase de motocultor a los 10 cm. superficiales, perfilado definitivo, pase de rulo y preparación para la siembra, siembra de la mezcla indicada a razón de 30 gr/m2. y primer riego.								
	JARDIN EXTERIOR	1	20,00	12,00		240,00			
	a deducir EDIFICIO	-1	13,84	6,84		-94,67			
	a deducir PAVIMENTO ENTRADA	-1	5,20	4,80		-24,96			
							120,37		
							120,37	6,30	758,33
17.05	**ud ARMARIO REGISTRO EXTERIOR**								
	Realización de armario exterior de registro de instalaciones, 1,80x0,80x2,00m medidas extriores compuesto por: FORMACIÓN DE SOLERA: (2,20x1,00m) Solera de hormigón armado HA-25/P/20/I de 15 cm de espesor, elaborado en obra, i/vertido, colocación y armado con mallazo 15x15x8, p.p. de juntas, aserrado de las mismas y fratasado. Según NTE-RSS y EHE-08. Componentes del hormigón y acero con marcado CE y DdP (Declaración de prestaciones) según Reglamento (UE) 305/2011. FORMACIÓN DE PAREDES Y CUBRICIÓN DEL ARMARIO DE REGISTRO: MEDIDAS LATERALES: 2uds. de 0,80x2.00x0,15m MEDIDAS PARTE TRASERA: 1,80x2,00x0,15m MEDIDAS CUBRICIÓN: 1,80x0,80x0,15m Hormigón armado HA-25/P/20/IIa elaborado en central, en muro de 15 cm de espesor, i/armadura (60 kg/m³), encofrado y desencofrado con tablero aglomerado para dejar VISTO ,a dos caras y cantos, vertido por medios manuales, vibrado y colocado. Según normas NTE-CCM, EHE-08 y CTE-SE-C. Componentes del hormigón y acero con marcado CE y DdP (Declaración de prestaciones) según Reglamento (UE) 305/2011. SUMINISTRO Y COLOCACIÓN PUERTAS CHAPA GALVANIZADA: 2 unidades de puertas de armario de 0,75x1,80m en chapa lisa galvanizada, incluso cerraduras.								

COAVN
COLEGIO OFICIAL DE ARQUITECTOS VASCO-NAVARRO
EUSKAL HERRIKO ARKITEKTOEN ELKARGO OFIZIALA
DELEGACION EN GIPUZKOA
GIPUZKOAKO ORDEZKARITZA
VISADO BISATUA
05/03/2019

CÓDIGO	RESUMEN	UDS	LONGITUD	ANCHURA	ALTURA	PARCIALES	CANTIDAD	PRECIO	IMPORTE
							1,00	1.630,00	1.630,00
TOTAL CAPÍTULO 17 URBANIZACION EXTERIOR								**5.334,65**	

COAVN
COLEGIO OFICIAL DE ARQUITECTOS VASCO-NAVARRO
EUSKAL HERRIKO ARKITEKTOEN ELKARGO OFIZIALA
DELEGACION EN GIPUZKOA
GIPUZKOAKO ORDEZKARITZA
05/03/2019
VISADO BISATUA

CÓDIGO	RESUMEN	UDS	LONGITUD	ANCHURA	ALTURA	PARCIALES	CANTIDAD	PRECIO	IMPORTE
	CAPÍTULO 18 GESTION DE RESIDUOS								
18.01	**ud GESTION DE RESIDUOS**								
	Partida alzada destinada a la correcta Gestión de Residuos de la obra. Esta partida alzada se desglosa en sus correspondientes capitulos y partidas en el presupuesto del Estudio de Gestión de Residuos que se incluye dentro del anexo al respecto que acompaña a este proyecto de ejecución.								
		1	0,61			0,61			
							0,61	1.866,03	1.138,28
	TOTAL CAPÍTULO 18 GESTION DE RESIDUOS								**1.138,28**

COAVN
COLEGIO OFICIAL DE ARQUITECTOS VASCO-NAVARRO
EUSKAL HERRIKO ARKITEKTOEN ELKARGO OFIZIALA
DELEGACION EN GIPUZKOA
GIPUZKOAKO ORDEZKARITZA
05/03/2019
VISADO BISATUA

CÓDIGO	RESUMEN	UDS	LONGITUD	ANCHURA	ALTURA	PARCIALES	CANTIDAD	PRECIO	IMPORTE
	CAPÍTULO 19 CONTROL DE CALIDAD								
19.01	**CONTROL DE CALIDAD**								
	Partida alzada destinada al control de calidad requerido en la obra.								
		1	0,61			0,61			
							0,61	750,00	457,50
	TOTAL CAPÍTULO 19 CONTROL DE CALIDAD								**457,50**

COAVN
COLEGIO OFICIAL DE ARQUITECTOS VASCO-NAVARRO
EUSKAL HERRIKO ARKITEKTOEN ELKARGO OFIZIALA
DELEGACION EN GIPUZKOA
GIPUZKOAKO ORDEZKARITZA
05/03/2019
VISADO BISATUA

CÓDIGO	RESUMEN	UDS	LONGITUD	ANCHURA	ALTURA	PARCIALES	CANTIDAD	PRECIO	IMPORTE
	CAPÍTULO 20 SEGURIDAD Y SALUD								
20.01	**ud SEGURIDAD Y SALUD**								
	Partida alzada destinada a medidas de seguridad y salud necesarias en la obra, incluyendo la elaboración de plan de seguridad y salud a cumplir en fase de obra; Entrega al coordinador de seguridad y salud para su aprobación; Realización del trámite de apertura de obra ante el órgano competente.								
		1	0,61			0,61			
							0,61	3.000,00	1.830,00
	TOTAL CAPÍTULO 20 SEGURIDAD Y SALUD								**1.830,00**
	TOTAL								**110.513,08**

COAVN
COLEGIO OFICIAL DE ARQUITECTOS VASCO-NAVARRO
EUSKAL HERRIKO ARKITEKTOEN ELKARGO OFIZIALA
DELEGACION EN GIPUZKOA
GIPUZKOAKO ORDEZKARITZA
05/03/2019
VISADO BISATUA

PLANOS

COAVN
COLEGIO OFICIAL DE ARQUITECTOS VASCO-NAVARRO
EUSKAL HERRIKO ARKITEKTOEN ELKARGO OFIZIALA
DELEGACION EN GIPUZKOA
GIPUZKOAKO ORDEZKARITZA
05/03/2019
VISADO BISATUA

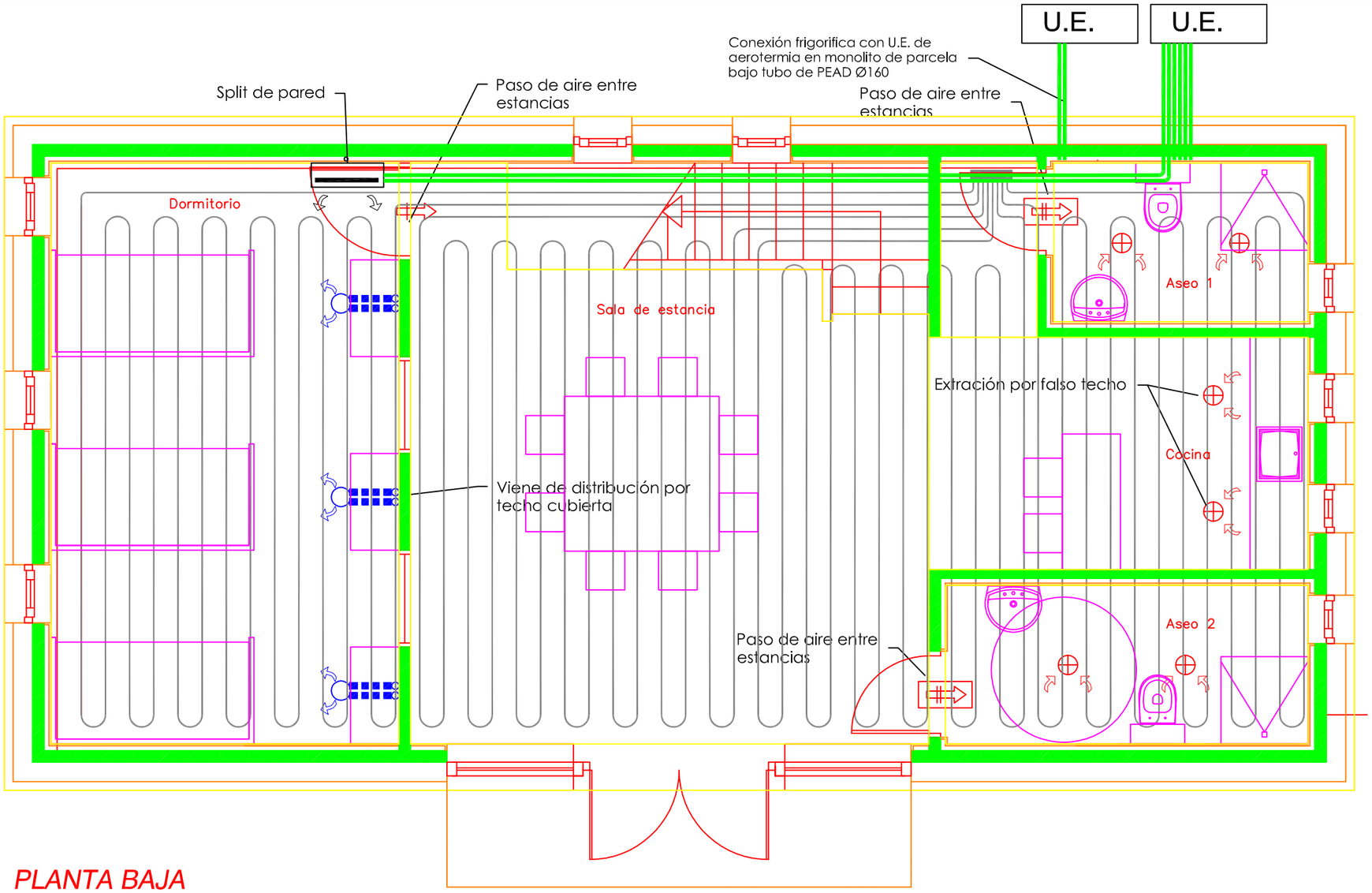

PLANTA BAJA

LEYENDA SIMBOLOS DE VENTILACIÓN MECÁNICA

- ABERTURA DE PASO AIREADOR Ó 1 cm EN DINTEL DE PUERTA.
- ABERTURA DE PASO REJILLA INTEGRADA PUERTA
- CONDUCTO ADMISIÓN DE AIRE A RECUPERADOR EXTERIOR.
- CONDUCTO EXTRACCIÓN DE AIRE DE RECUPERADOR A CUBIERTA.
- CONDUCTO RETORNO DE AIRE A RECUPERADOR.
- CONDUCTO IMPULSIÓN DE AIRE DESDE RECUPERADOR.
- BOCA DE IMPULSIÓN REGULABLE EN CUARTOS SECOS.
- BOCA DE EXTRACCIÓN REGULABLE EN CUARTOS HÚMEDOS.
- GRUPO ZEHNDER CONFOAIR 450 CON BATERIA DE CALOR.
- DISTRIBUIDOR IMPULSIÓN - RETORNO MAS SILENCIADOR.
- FAN COIL EXPANSIÓN DIRECTA PARED
- TUBERÍA GAS EXPANSIÓN DIRECTA + TUBO ELÉCTRICO
- COLECTOR HIDRÁULICO ACTIVACIÓN LOSA
- TUBERÍA HIDRÁULICA LOSA ACTIVADA
- U.E. UNIDAD EXTERIOR EXPANSIÓN DIRECTA

COLEGIO OFICIAL DE ARQUITECTOS VASCO-NAVARRO
EUSKAL HERRIKO ARKITEKTOEN ELKARGO OFIZIALA
DELEGACION EN GIPUZKOA
GIPUZKOAKO ORDEZKARITZA
05/03/2019
VISADO BISATUA

ARQUITECTURA
URBANISMO

PROYECTO DE EJECUCION/EGIKARITZE PROIEKTUA:
DONEJAKUE BIDEKO PEREGRINO ETXEA
CASA DEL PEREGRINO DEL CAMINO DE SANTIAGO

ESCALA/ESKALA:	PLANO/PLANOA:	FECHA/DATA:
E 1/50	VENTILACION PLANTA BAJA (modificado)	ENERO 2019 / 2019eko Urtarrila

PROMOTOR/ERAGILEA:	ARQUITECTO/ARKITEKTOA:	SITUACION/KOKAPENA:
ZEGAMAKO UDALA	IGNACIO IBARRETXE	ZEGAMA (Gipuzkoa)

10

ARQUITECTO/ARKITEKTOA
IGNACIO IBARRETXE

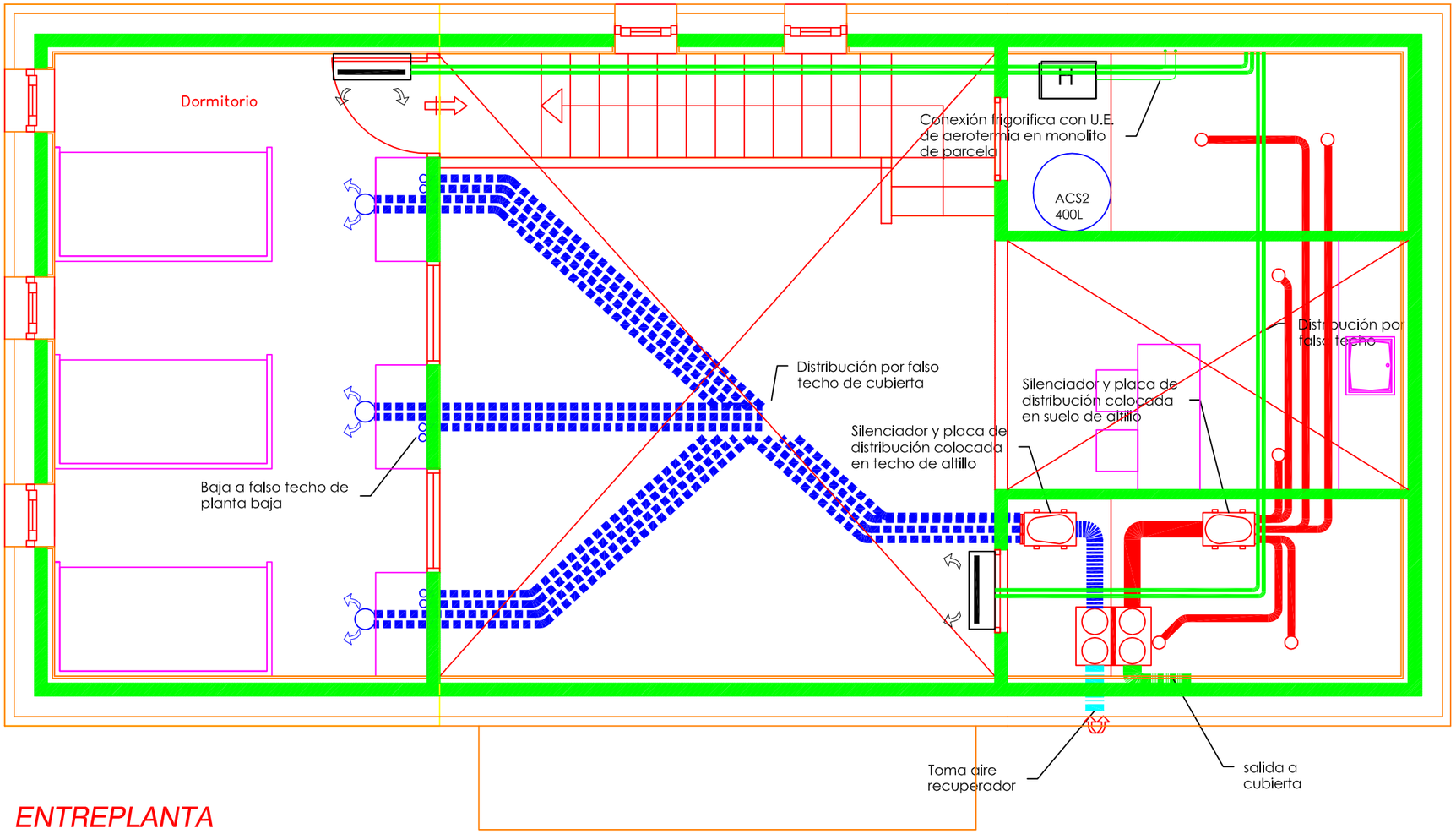

ENTREPLANTA

LEYENDA SIMBOLOS DE VENTILACIÓN MECÁNICA

- ABERTURA DE PASO AIREADOR Ó 1 cm EN DINTEL DE PUERTA.
- ABERTURA DE PASO REJILLA INTEGRADA PUERTA
- CONDUCTO ADMISIÓN DE AIRE A RECUPERADOR EXTERIOR.
- CONDUCTO EXTRACCIÓN DE AIRE DE RECUPERADOR A CUBIERTA.
- CONDUCTO RETORNO DE AIRE A RECUPERADOR.
- CONDUCTO IMPULSIÓN DE AIRE DESDE RECUPERADOR.
- BOCA DE IMPULSIÓN REGULABLE EN CUARTOS SECOS.
- BOCA DE EXTRACCIÓN REGULABLE EN CUARTOS HÚMEDOS.
- GRUPO ZEHNDER CONFOAIR 450 CON BATERIA DE CALOR.
- DISTRIBUIDOR IMPULSIÓN - RETORNO MAS SILENCIADOR.
- FAN COIL EXPANSIÓN DIRECTA PARED
- TUBERÍA GAS EXPANSIÓN DIRECTA + TUBO ELÉCTRICO
- COLECTOR HIDRÁULICO ACTIVACIÓN LOSA
- TUBERÍA HIDRÁULICA LOSA ACTIVADA
- U.E. UNIDAD EXTERIOR EXPANSIÓN DIRECTA

ARQUITECTURA
URBANISMO

PROYECTO DE EJECUCION/EGIKARITZE PROIEKTUA:
DONEJAKUE BIDEKO PEREGRINO ETXEA
CASA DEL PEREGRINO DEL CAMINO DE SANTIAGO

ESCALA/ESKALA:	PLANO/PLANOA:	FECHA/DATA:
E 1/50	VENTILACION ENTREPLANTA (modificado)	ENERO 2019 / 2019eko Urtarrila

PROMOTOR/ERAGILEA:	ARQUITECTO/ARKITEKTOA:	SITUACION/KOKAPENA:
ZEGAMAKO UDALA	IGNACIO IBARRETXE	ZEGAMA (Gipuzkoa)

11

ARQUITECTO/ARKITEKTOA
IGNACIO IBARRETXE

COLEGIO OFICIAL DE ARQUITECTOS VASCO-NAVARRO
EUSKAL HERRIKO ARKITEKTOEN ELKARGO OFIZIALA
DELEGACION EN GIPUZKOA
GIPUZKOAKO ORDEZKARITZA
05/03/2019
VISADO BISATUA

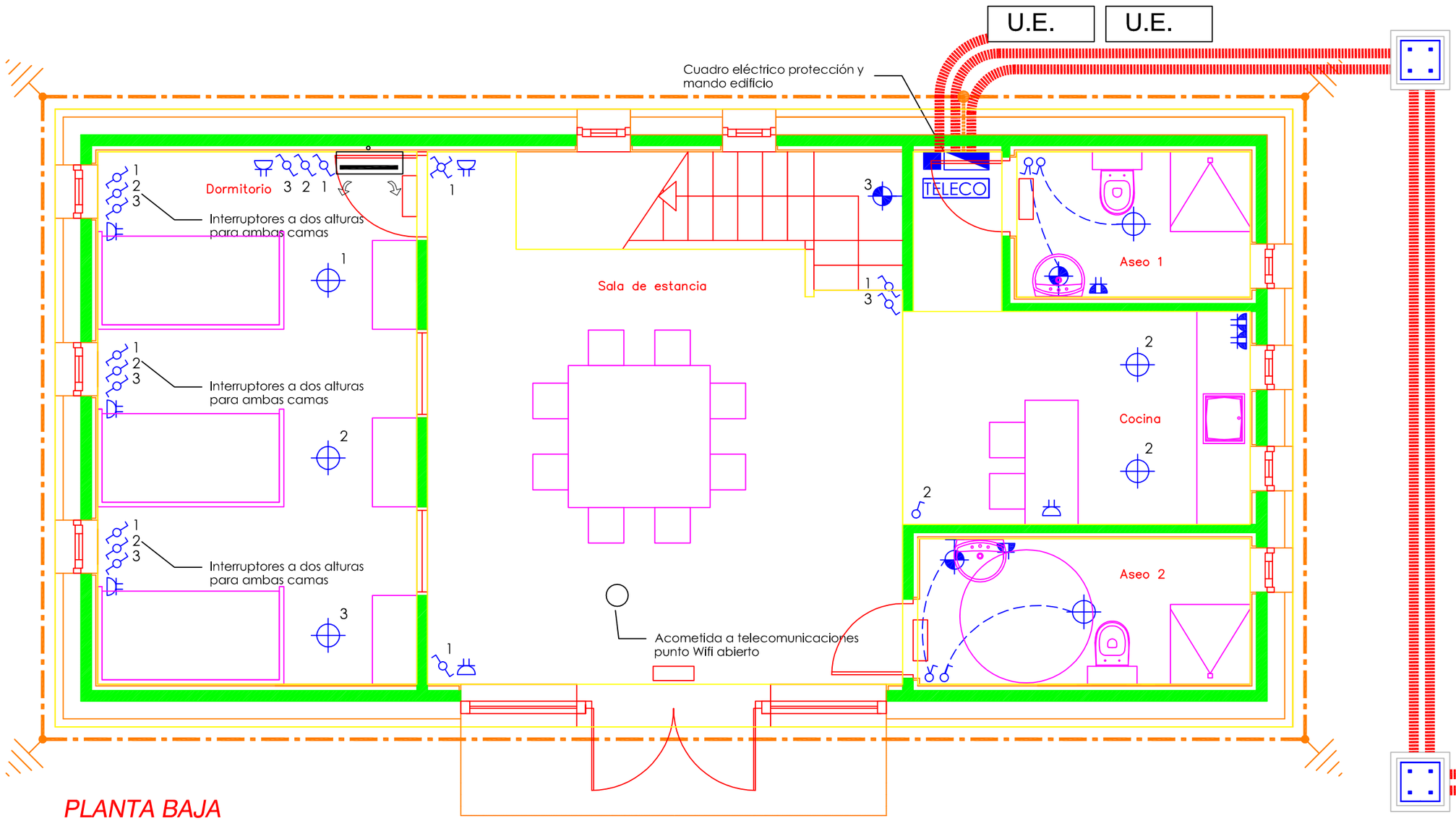

PLANTA BAJA

LEYENDA SIMBOLOS ELECTRICOS.

- INTERRUPTOR CONTROL DE POTENCIA.
- CUADRO GENERAL DE DISTRIBUCION.
- PUNTO DE LUZ EN TECHO.
- PUNTO DE LUZ EN PARED (APLIQUE).
- INTERRUPTOR SENCILLO.
- CONMUTADOR.
- CONMUTADOR CRUCE.
- TOMA DE CORRIENTE. II+T 16A, VARIOS USO COCINA Y BAÑOS.
- TOMA DE CORRIENTE. II+T 16A, VARIOS USOS GENERAL Y FRIGORÍFICO.
- TELECO REGISTRO TERMINACION RED TELECOMUNICACIONES 50x60x8.
- CONDUCTOR Cu DESNUDO TOMA TIERRA
- PICA DE TIERRA ACERO-COBRIZADA 2m

COLEGIO OFICIAL DE ARQUITECTOS VASCO-NAVARRO
EUSKAL HERRIKO ARKITEKTOEN ELKARGO OFIZIALA
DELEGACION EN GIPUZKOA
GIPUZKOAKO ORDEZKARITZA
05/03/2019
VISADO BISATUA

ARQUITECTURA
URBANISMO

PROYECTO DE EJECUCION/EGIKARITZE PROIEKTUA:
DONEJAKUE BIDEKO PEREGRINO ETXEA
CASA DEL PEREGRINO DEL CAMINO DE SANTIAGO

ESCALA/ESKALA:	PLANO/PLANOA:	FECHA/DATA:
E 1/50	ELECTRICIDAD PLANTA BAJA (modificado)	ENERO 2019 / 2019eko Urtarrila

PROMOTOR/ERAGILEA:	ARQUITECTO/ARKITEKTOA:	SITUACION/KOKAPENA:
ZEGAMAKO UDALA	IGNACIO IBARRETXE	ZEGAMA (Gipuzkoa)

12

ARQUITECTO/ARKITEKTOA
IGNACIO IBARRETXE

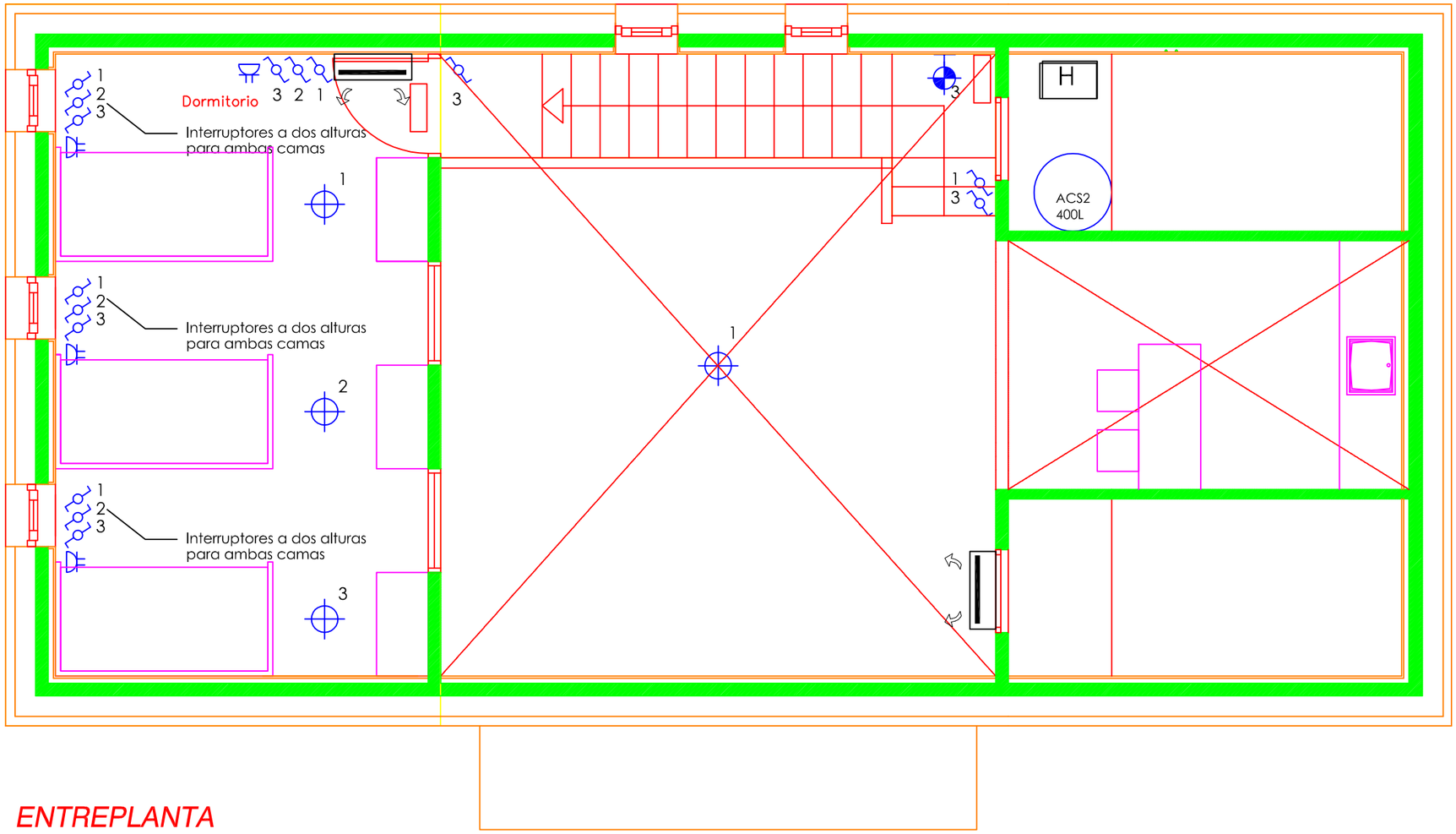

ENTREPLANTA

LEYENDA SIMBOLOS ELECTRICOS.	
■	INTERRUPTOR CONTROL DE POTENCIA.
	CUADRO GENERAL DE DISTRIBUCION.
	PUNTO DE LUZ EN TECHO.
	PUNTO DE LUZ EN PARED (APLIQUE).
	INTERRUPTOR SENCILLO.
	CONMUTADOR.
	CONMUTADOR CRUCE.
	TOMA DE CORRIENTE. II+T 16A, VARIOS USO COCINA Y BAÑOS.
	TOMA DE CORRIENTE. II+T 16A, VARIOS USOS GENERAL Y FRIGORÍFICO.
TELECO	REGISTRO TERMINACION RED TELECOMUNICACIONES 50x60x8.
	CONDUCTOR Cu DESNUDO TOMA TIERRA
	PICA DE TIERRA ACERO-COBRIZADA 2m

COLEGIO OFICIAL DE ARQUITECTOS VASCO-NAVARRO
EUSKAL HERRIKO ARKITEKTOEN ELKARGO OFIZIALA
DELEGACION EN GIPUZKOA
GIPUZKOAKO ORDEZKARITZA
05/03/2019
VISADO BISATUA

ARQUITECTURA
URBANISMO

PROYECTO DE EJECUCION/EGIKARITZE PROIEKTUA:
DONEJAKUE BIDEKO PEREGRINO ETXEA
CASA DEL PEREGRINO DEL CAMINO DE SANTIAGO

ESCALA/ESKALA:	PLANO/PLANOA:	FECHA/DATA:
E 1/50	ELECTRICIDAD ENTREPLANTA (modificado)	ENERO 2019 / 2019eko Urtarrila

PROMOTOR/ERAGILEA:	ARQUITECTO/ARKITEKTOA:	SITUACION/KOKAPENA:
ZEGAMAKO UDALA	IGNACIO IBARRETXE	ZEGAMA (Gipuzkoa)

13

ARQUITECTO/ARKITEKTOA
IGNACIO IBARRETXE

U.E. U.E.

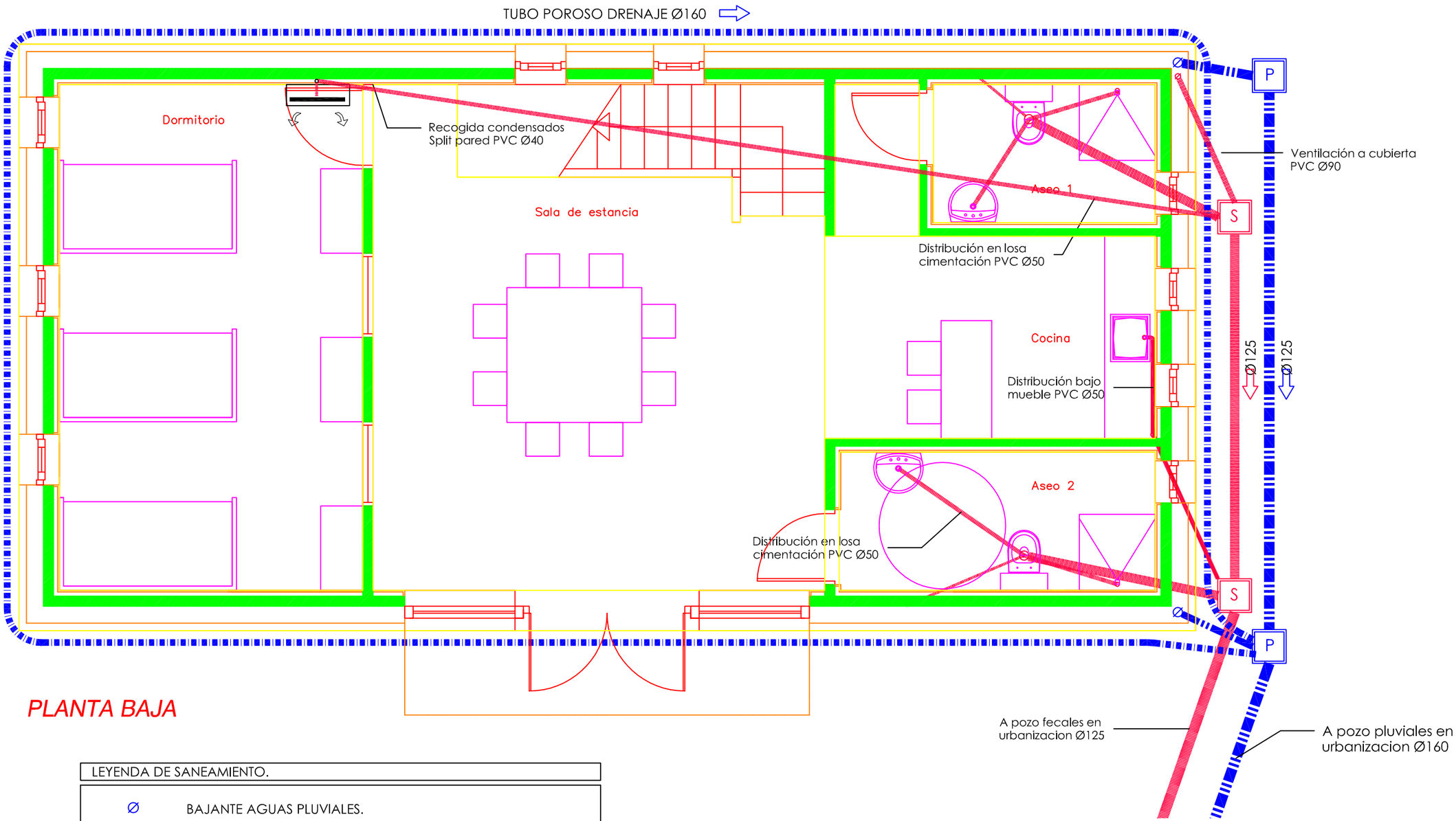

PLANTA BAJA

LEYENDA DE SANEAMIENTO.

Ø	BAJANTE AGUAS PLUVIALES.
	TUBERIA EVACUACIÓN AGUAS FECALES ENTERRADA.
	TUBERIA DRENAJE.
	TUBERIA AGUAS PLUVIALES ENTERRADA.

NOTA:
Las duchas se colocarán sobre elementos elásticos.

EVACUACION APARATOS

INODORO A BAJANTE	TUBERIA Ø 110 mm.
DE LAVABO A BAJANTE	TUBERIA Ø 50 mm.
DE DUCHA A BAJANTE	TUBERIA Ø 50 mm.
DE FREGADERO A BAJANTE	TUBERIA Ø 50 mm.

COLEGIO OFICIAL DE ARQUITECTOS VASCO-NAVARRO
EUSKAL HERRIKO ARKITEKTOEN ELKARGO OFIZIALA
DELEGACION EN GIPUZKOA
GIPUZKOAKO ORDEZKARITZA
05/03/2019
VISADO BISATUA

ARQUITECTURA
URBANISMO

PROYECTO DE EJECUCION/EGIKARITZE PROIEKTUA:
DONEJAKUE BIDEKO PEREGRINO ETXEA
CASA DEL PEREGRINO DEL CAMINO DE SANTIAGO

ESCALA/ESKALA: E 1/50
PLANO/PLANOA: SANEAMIENTO PLANTA BAJA (modificado)
FECHA/DATA: ENERO 2019 / 2019eko Urtarrila
14

PROMOTOR/ERAGILEA: ZEGAMAKO UDALA
ARQUITECTO/ARKITEKTOA: IGNACIO IBARRETXE
SITUACION/KOKAPENA: ZEGAMA (Gipuzkoa)

ARQUITECTO/ARKITEKTOA
IGNACIO IBARRETXE

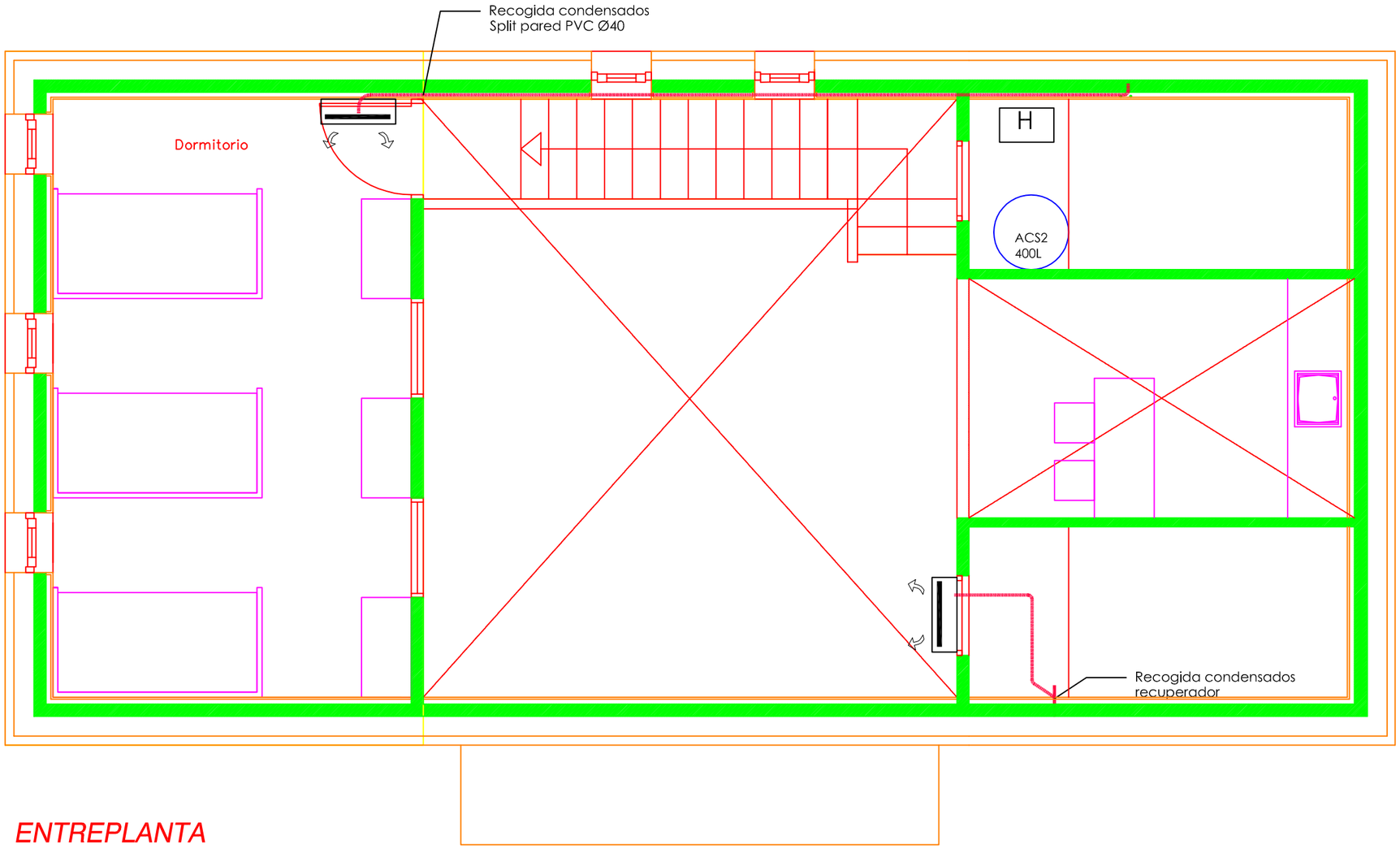

ENTREPLANTA

LEYENDA DE SANEAMIENTO.

Ø	BAJANTE AGUAS PLUVIALES.
	TUBERIA EVACUACIÓN AGUAS FECALES ENTERRADA.
	TUBERIA DRENAJE.
	TUBERIA AGUAS PLUVIALES ENTERRADA.

NOTA:
Las duchas se colocarán sobre elementos elásticos.

EVACUACION APARATOS

INODORO A BAJANTE	TUBERIA Ø 110 mm.
DE LAVABO A BAJANTE	TUBERIA Ø 50 mm.
DE DUCHA A BAJANTE	TUBERIA Ø 50 mm.
DE FREGADERO A BAJANTE	TUBERIA Ø 50 mm.

ARQUITECTURA
URBANISMO

PROYECTO DE EJECUCION/EGIKARITZE PROIEKTUA:
DONEJAKUE BIDEKO PEREGRINO ETXEA
CASA DEL PEREGRINO DEL CAMINO DE SANTIAGO

ESCALA/ESKALA: E 1/50
PLANO/PLANOA: SANEAMIENTO ENTREPLANTA (modificado)
FECHA/DATA: ENERO 2019 / 2019eko Urtarrila
14'

PROMOTOR/ERAGILEA: ZEGAMAKO UDALA
ARQUITECTO/ARKITEKTOA: IGNACIO IBARRETXE
SITUACION/KOKAPENA: ZEGAMA (Gipuzkoa)

ARQUITECTO/ARKITEKTOA
IGNACIO IBARRETXE

COLEGIO OFICIAL DE ARQUITECTOS VASCO-NAVARRO
EUSKAL HERRIKO ARKITEKTOEN ELKARGO OFIZIALA
DELEGACION EN GIPUZKOA
GIPUZKOAKO ORDEZKARITZA
05/03/2019
VISADO BISATUA

U.E. U.E.

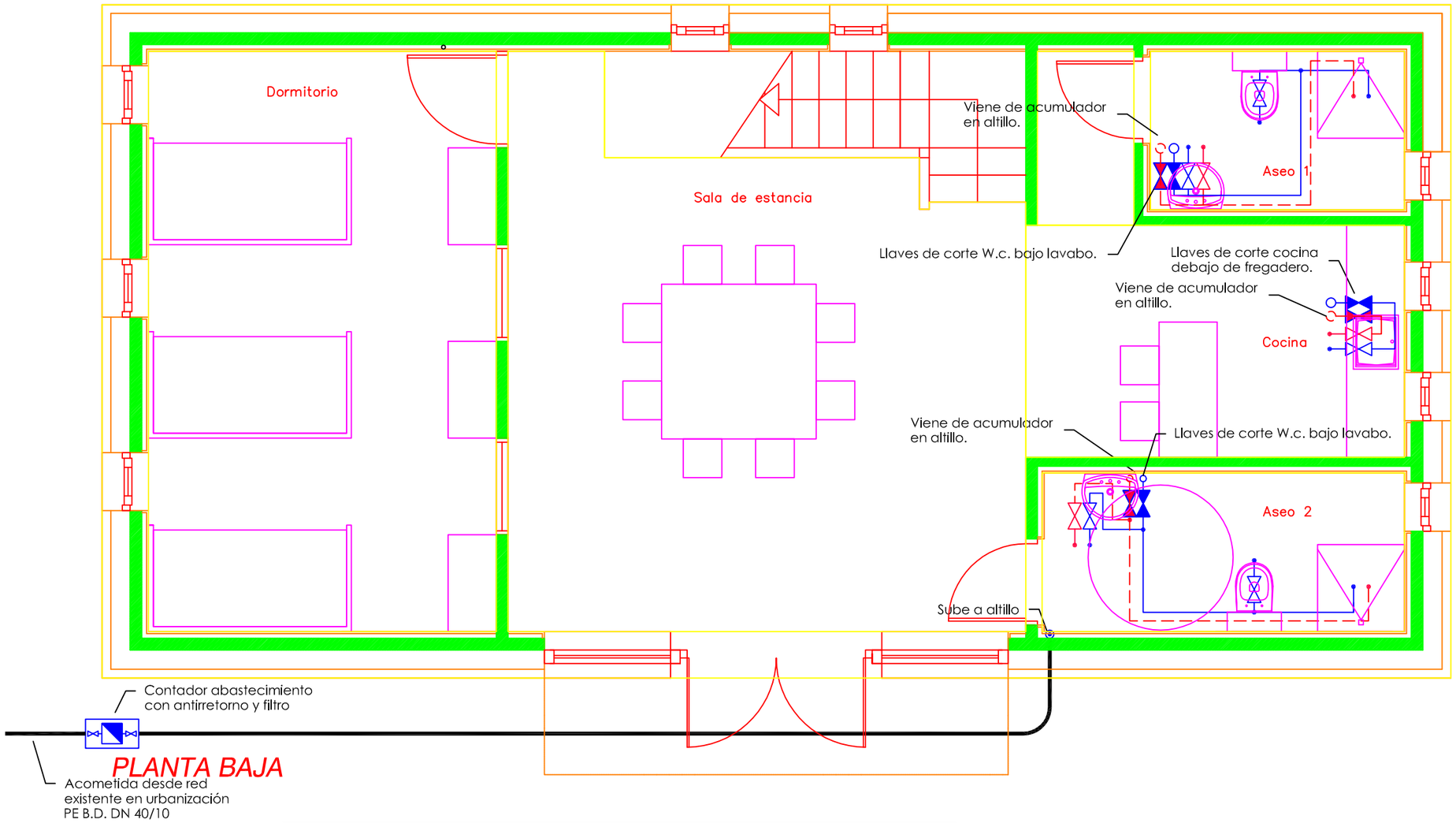

LEYENDA INSTALACIÓN DE FONTANERÍA

- LLAVE DE CORTE ENTRADA INSTALACIÓN.
- LLAVE DE PASO TOTAL CON MANDO OCULTO SEPARACION C. HUMEDOS.
- LLAVE DE ESCUADRA PARA REGULACION SANITARIOS.
- ACOMETIDA ENTERRADA DE POLIETILENO
- RED DE AGUA FRIA.
- RED DE AGUA CALIENTE.
- DISTRIBUCIÓN FRIGORIFICA EN COBRE.

TUBERIAS DE DISTRIBUCION DE AGUA

- ACOMETIDA A EDIFICIO:	TUBERIA DE POLIETILENO RETICULADO Ø 32x2,9
- DISTRIBUCION A BAÑOS:	TUBERIA PE Ø 25x2,3
- DISTRIBUCION A COCINA:	TUBERIA PE Ø 16x1,9
- DERIVACION A 1 SANITARIO:	TUBERIA PE Ø 16x1,8

ARQUITECTURA URBANISMO

PROYECTO DE EJECUCION/EGIKARITZE PROIEKTUA:
DONEJAKUE BIDEKO PEREGRINO ETXEA
CASA DEL PEREGRINO DEL CAMINO DE SANTIAGO

ESCALA/ESKALA:	PLANO/PLANOA:	FECHA/DATA:
E 1/50	FONTANERIA PLANTA BAJA (modificado)	ENERO 2019 / 2019eko Urtarrila

PROMOTOR/ERAGILEA:	ARQUITECTO/ARKITEKTOA:	SITUACION/KOKAPENA:
ZEGAMAKO UDALA	IGNACIO IBARRETXE	ZEGAMA (Gipuzkoa)

15

ARQUITECTO/ARKITEKTOA
IGNACIO IBARRETXE

COLEGIO OFICIAL DE ARQUITECTOS VASCO-NAVARRO
EUSKAL HERRIKO ARKITEKTOEN ELKARGO OFIZIALA
DELEGACION BI GIPUZKOA
GIPUZKOAKO ORDEZKARITZA
05/03/2019
VISADO BISATUA

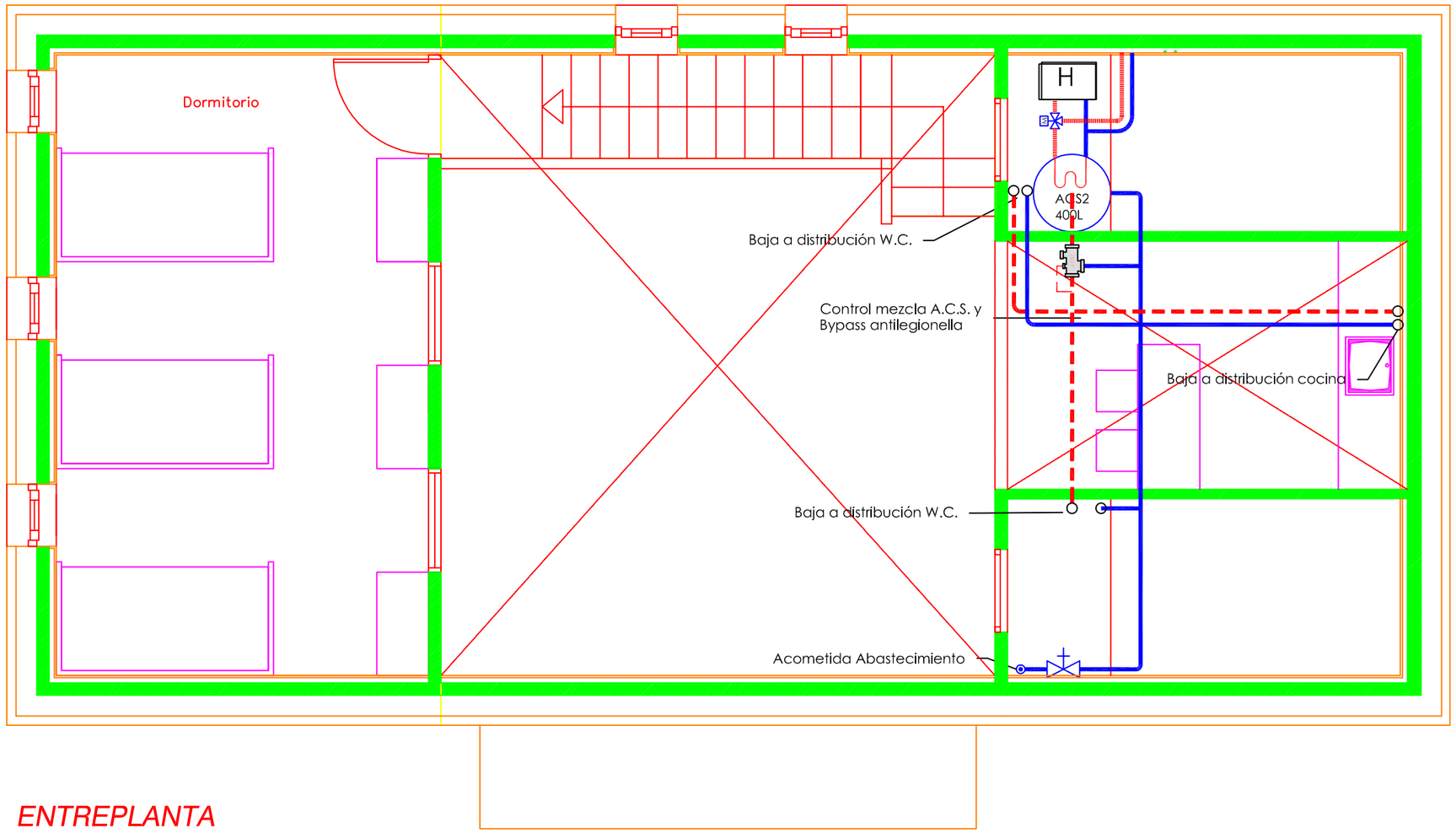

ENTREPLANTA

LEYENDA INSTALACIÓN DE FONTANERÍA

- LLAVE DE CORTE ENTRADA INSTALACIÓN.
- LLAVE DE PASO TOTAL CON MANDO OCULTO SEPARACION C. HUMEDOS.
- LLAVE DE ESCUADRA PARA REGULACION SANITARIOS.
- ACOMETIDA ENTERRADA DE POLIETILENO
- RED DE AGUA FRIA.
- RED DE AGUA CALIENTE.
- DISTRIBUCIÓN FRIGORIFICA EN COBRE.

TUBERIAS DE DISTRIBUCION DE AGUA

- ACOMETIDA A EDIFICIO:	TUBERIA DE POLIETILENO RETICULADO Ø 32x2,9
- DISTRIBUCION A BAÑOS:	TUBERIA PE Ø 25x2,3
- DISTRIBUCION A COCINA:	TUBERIA PE Ø 16x1,9
- DERIVACION A 1 SANITARIO:	TUBERIA PE Ø 16x1,8
- DERIVACION A DUCHA:	TUBERIA PE Ø 20x1,9
- DERIVACION A FREGADEROS:	TUBERIA PE Ø 16x1,8

ARQUITECTURA
URBANISMO

PROYECTO DE EJECUCION/EGIKARITZE PROIEKTUA:
DONEJAKUE BIDEKO PEREGRINO ETXEA
CASA DEL PEREGRINO DEL CAMINO DE SANTIAGO

ESCALA/ESKALA: E 1/50
PLANO/PLANOA: FONTANERIA ENTREPLANTA (modificado)
FECHA/DATA: ENERO 2019 / 2019eko Urtarrila

PROMOTOR/ERAGILEA: ZEGAMAKO UDALA
ARQUITECTO/ARKITEKTOA: IGNACIO IBARRETXE
SITUACION/KOKAPENA: ZEGAMA (Gipuzkoa)

16

ARQUITECTO/ARKITEKTOA
IGNACIO IBARRETXE

COLEGIO OFICIAL DE ARQUITECTOS VASCO-NAVARRO
EUSKAL HERRIKO ARKITEKTOEN ELKARGO OFIZIALA
DELEGACION EN GIPUZKOA
GIPUZKOAKO ORDEZKARITZA
05/03/2019
VISADO BISATUA

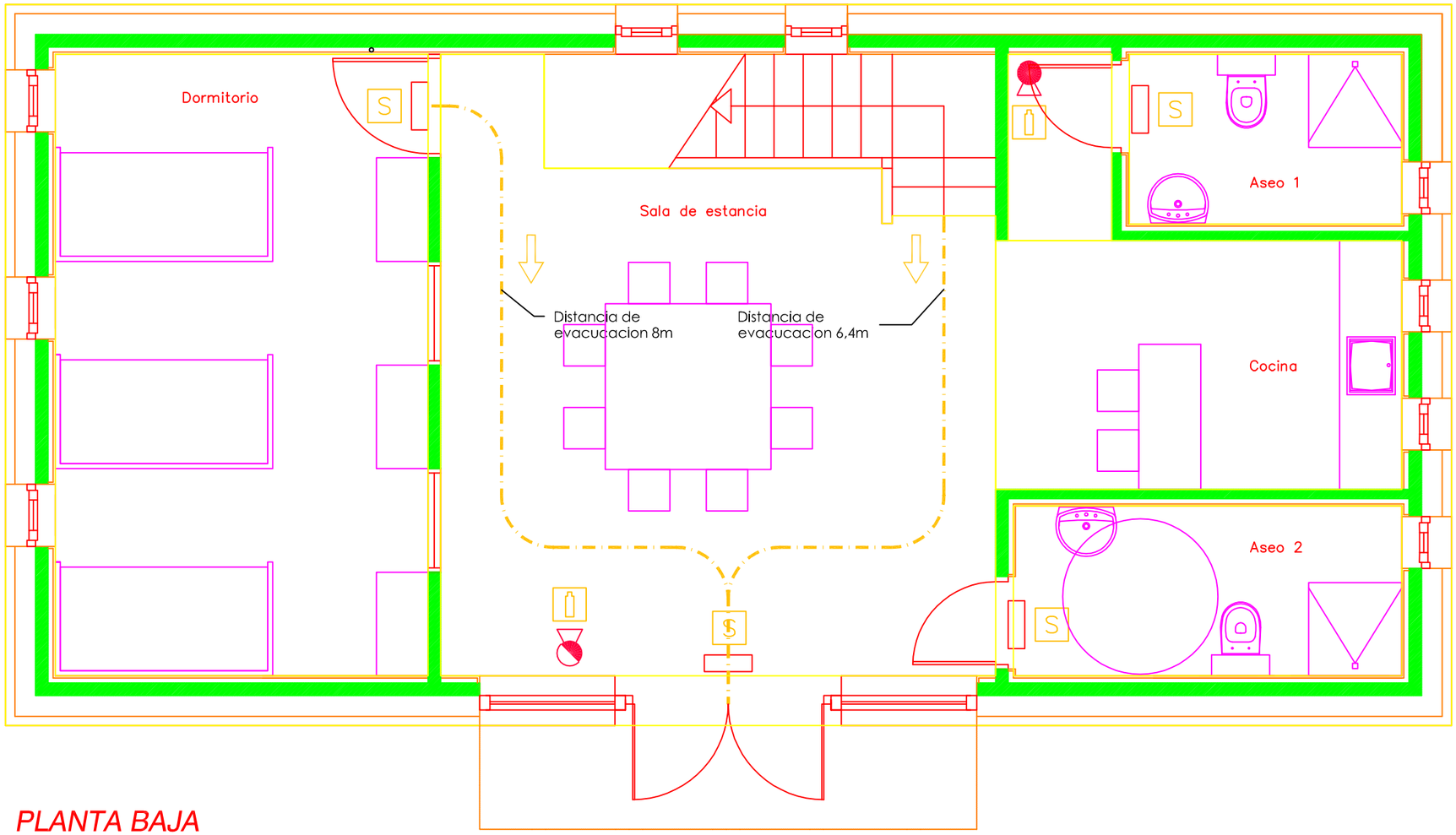

PLANTA BAJA

LEYENDA EXTINCION DE INCENDIOS.
EXTINTOR MANUAL DE 6Kg DE POLVO SECO POLIVALENTE (EFICACIA 21A/113B). EXTINTOR MANUAL DE 5Kg DE CO (EFICACIA 34B).
LEYENDA DE EVACUACION.
VIAS DE EVACUACION. SENTIDO DE EVACUACION.
ALUMBRADO DE SEÑALIZACIÓN Y EMERGENCIA
LUMINARIA EMERGENCIA "HIDRA LD N3, DAISALUX", PARA EMPOTRAR, 160 LUM.
LEYENDA SEÑALIZACIÓN DE SEGURIDAD.
EXTINTOR. SEÑALIZACIÓN DE EVACUACIÓN: DINÁMICA DE SALIDA. SEÑALIZACIÓN DE EVACUACIÓN: SALIDA.

ARQUITECTURA
URBANISMO

PROYECTO DE EJECUCION/EGIKARITZE PROIEKTUA:
DONEJAKUE BIDEKO PEREGRINO ETXEA
CASA DEL PEREGRINO DEL CAMINO DE SANTIAGO

ESCALA/ESKALA:	PLANO/PLANOA:	FECHA/DATA:
E 1/50	INCENDIOS PLANTA BAJA (modificado)	ENERO 2019 / 2019eko Urtarrila

PROMOTOR/ERAGILEA:	ARQUITECTO/ARKITEKTOA:	SITUACION/KOKAPENA:
ZEGAMAKO UDALA	IGNACIO IBARRETXE	ZEGAMA (Gipuzkoa)

17

ARQUITECTO/ARKITEKTOA
IGNACIO IBARRETXE

COLEGIO OFICIAL DE ARQUITECTOS VASCO-NAVARRO
EUSKAL HERRIKO ARKITEKTOEN ELKARGO OFIZIALA
DELEGACION EN GIPUZKOA
GIPUZKOAKO ORDEZKARITZA
05/03/2019
VISADO BISATUA

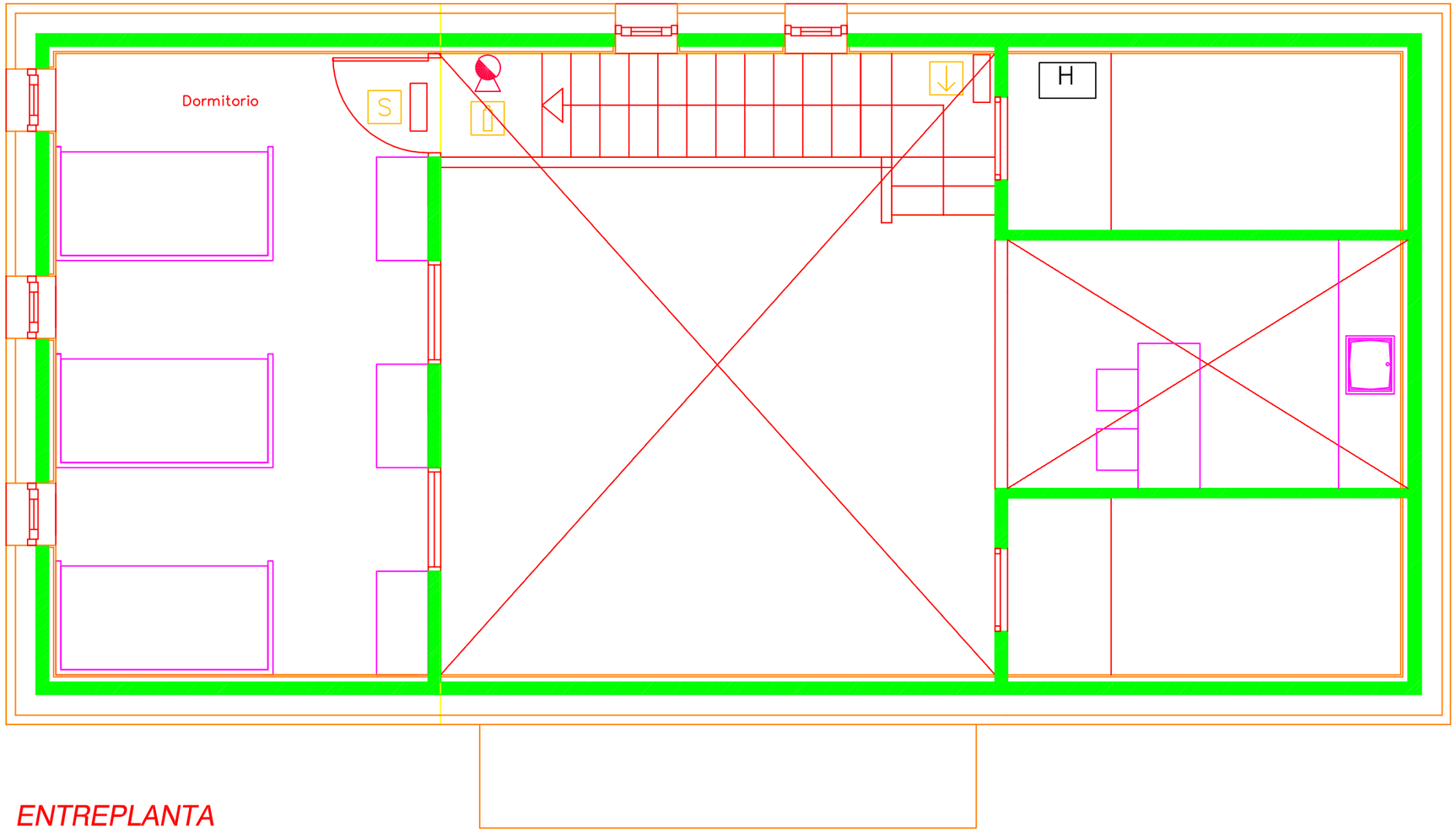

ENTREPLANTA

LEYENDA EXTINCION DE INCENDIOS.
EXTINTOR MANUAL DE 6Kg DE POLVO SECO POLIVALENTE (EFICACIA 21A/113B). EXTINTOR MANUAL DE 5Kg DE CO (EFICACIA 34B).
LEYENDA DE EVACUACION.
VIAS DE EVACUACION. SENTIDO DE EVACUACION.
ALUMBRADO DE SEÑALIZACIÓN Y EMERGENCIA
LUMINARIA EMERGENCIA "HIDRA LD N3, DAISALUX", PARA EMPOTRAR, 160 LUM.
LEYENDA SEÑALIZACIÓN DE SEGURIDAD.
EXTINTOR. SEÑALIZACIÓN DE EVACUACIÓN: DINÁMICA DE SALIDA. SEÑALIZACIÓN DE EVACUACIÓN: SALIDA.

COLEGIO OFICIAL DE ARQUITECTOS VASCO-NAVARRO
EUSKAL HERRIKO ARKITEKTOEN ELKARGO OFIZIALA
DELEGACION EN GIPUZKOA
GIPUZKOAKO ORDEZKARITZA
05/03/2019
VISADO BISATUA

ARQUITECTURA
URBANISMO

PROYECTO DE EJECUCION/EGIKARITZE PROIEKTUA:
DONEJAKUE BIDEKO PEREGRINO ETXEA
CASA DEL PEREGRINO DEL CAMINO DE SANTIAGO

ESCALA/ESKALA:	PLANO/PLANOA:	FECHA/DATA:
E 1/50	INCENDIOS ENTREPLANTA (modificado)	ENERO 2019 / 2019eko Urtarrila

18

PROMOTOR/ERAGILEA:	ARQUITECTO/ARKITEKTOA:	SITUACION/KOKAPENA:
ZEGAMAKO UDALA	IGNACIO IBARRETXE	**ZEGAMA** (Gipuzkoa)

ARQUITECTO/ARKITEKTOA
IGNACIO IBARRETXE

ARMARIO DE PROTECCIÓN GENERAL ALBERGUE

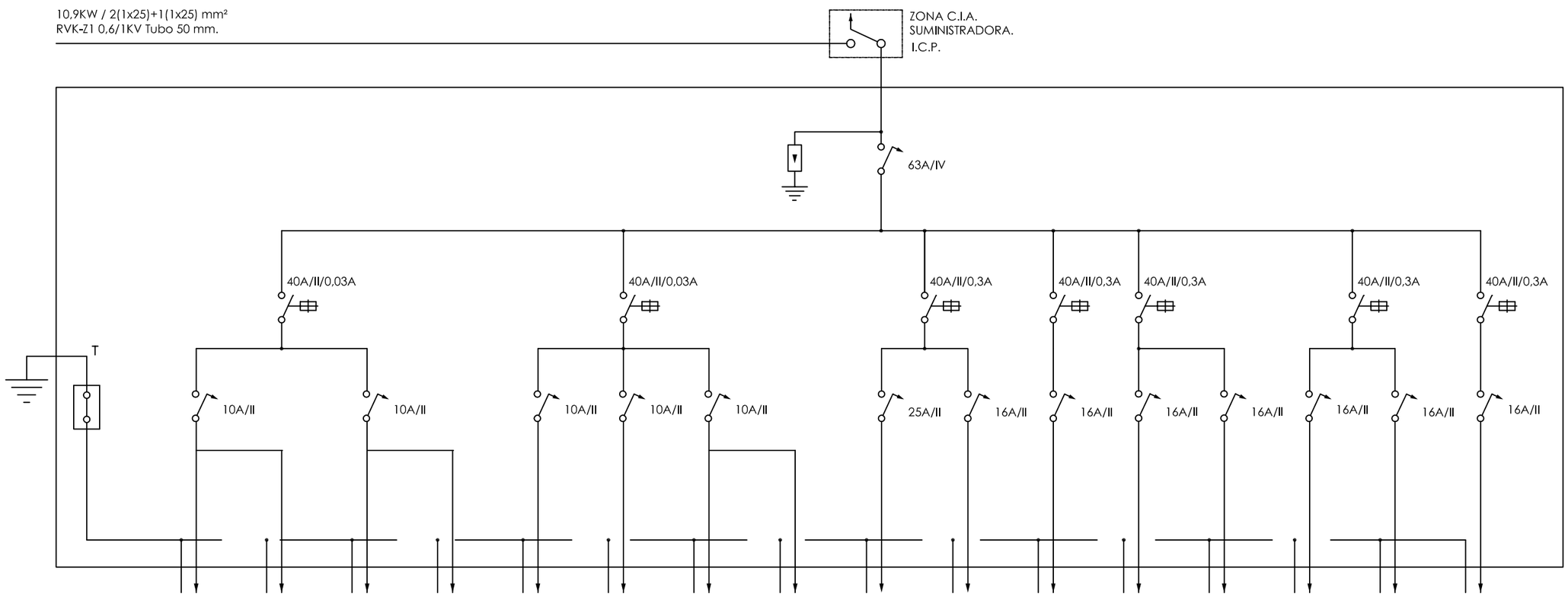

RECEPTOR	POTENCIA (W)	CONDUCTOR (mm²)	TUBO (mm)
Alumbrado habitaciones	130	2(1x2,5)+(1x2,5) RVZ1-K 0,6/1KV	20 PVC
Emergencias	100	2(1x2,5)+(1x2,5) RVZ1-K 0,6/1KV	20 PVC
Alumb. Baños	80	2(1x2,5)+(1x2,5) RVZ1-K 0,6/1KV	20 PVC
Emergencias	100	2(1x2,5)+(1x2,5) RVZ1-K 0,6/1KV	20 PVC
Zona común 1	100	2(1x2,5)+(1x2,5) RVZ1-K 0,6/1KV	20 PVC
Zona común 2	100	2(1x2,5)+(1x2,5) RVZ1-K 0,6/1KV	20 PVC
Zona común 3	100	2(1x2,5)+(1x2,5) RVZ1-K 0,6/1KV	20 PVC
Emergencia	100	2(1x1,5)+(1x1,5) RVZ1-K 0,6/1KV	20 PVC
Unidad exterior Aerotermia	4.090	2(1x6)+(1x6) RVZ1-K 0,6/1KV	25 PVC
Unidad interior aerotermia	500	2(1x2,5)+(1x2,5) RVZ1-K 0,6/1KV	20 PVC
Unidad exterior 3x1	1.000	2(1x2,5)+(1x2,5) RVZ1-K 0,6/1KV	20 PVC
Recuperador de calor	100	2(1x2,5)+(1x2,5) RVZ1-K 0,6/1KV	20 PVC
Mando	100	2(1x2,5)+(1x2,5) RVZ1-K 0,6/1KV	20 PVC
Varios usos baños	2.300	2(1x2,5)+(1x2,5) RVZ1-K 0,6/1KV	20 PVC
Varios usos 1	2.300	2(1x2,5)+(1x2,5) RVZ1-K 0,6/1KV	20 PVC
Varios usos 2	2.300	2(1x2,5)+(1x2,5) RVZ1-K 0,6/1KV	20 PVC

COVN
COLEGIO OFICIAL DE ARQUITECTOS VASCO-NAVARRO
EUSKAL HERRIKO ARKITEKTOEN ELKARGO OFIZIALA
DELEGACION EN GIPUZKOA
GIPUZKOAKO ORDEZKARITZA
05/03/2019
VISADO BISATUA

ARQUITECTURA
URBANISMO

PROYECTO DE EJECUCION/EGIKARITZE PROIEKTUA:
DONEJAKUE BIDEKO PEREGRINO ETXEA
CASA DEL PEREGRINO DEL CAMINO DE SANTIAGO

ESCALA/ESKALA: E 1/50
PLANO/PLANOA: ESQUEMA UNIFILAR (modificado)
FECHA/DATA: ENERO 2019 / 2019eko Urtarrila

PROMOTOR/ERAGILEA: ZEGAMAKO UDALA
ARQUITECTO/ARKITEKTOA: IGNACIO IBARRETXE
SITUACION/KOKAPENA: ZEGAMA (Gipuzkoa)

19

ARQUITECTO/ARKITEKTOA
IGNACIO IBARRETXE

Aislamientos de Tuberías que discurren por el exterior del edificio.

Diámetro tubería Exterior (mm).	Temperatura máx. del fluido (ºC)	
	40 - 60	60 - 100
D <= 35	35	35
35 < D <= 60	40	40
60 < D <= 90	40	40
90 < D <= 140	40	50
140 < D	45	50

Aislamientos de Tuberías que discurren por el interior del edificio.

Diámetro tubería Exterior (mm).	Temperatura máx. del fluido (ºC)	
	40 - 60	60 - 100
D <= 35	25	25
35 < D <= 60	30	30
60 < D <= 90	30	30
90 < D <= 140	30	40
140 < D	35	40

LEYENDA INSTALACION DE CALEFACCION - CLIMATIZACION.

- LLAVE DE CORTE DE ESFERA.
- VALVULA DE CORTE DE MARIPOSA.
- VALVULA DE RETENCION.
- CONTADOR DE AGUA
- FILTRO
- MANGUITO ANTIVIBRATORIO.
- CONO ABIERTO DE VACIADO.
- VALVULA DE SEGURIDAD.
- VALVULA MEZCLADORA TERMOSTATICA PARA ACS.
- BOMBA RECIRCULACION SENCILLA.
- SONDA DE TEMPERATURA DE INMERSION.
- PURGADOR AIRE AUTOMATICO.
- PURGADOR AIRE AUT. Y BOTE DE DESAIRE.
- MANOMETRO, 0 - 6 Kg/cm².
- TERMOMETRO, 0 - 120 ºC.
- CONTADOR DE KILOCALORÍAS
- SEPARADOR DE AIRE Y LODOS

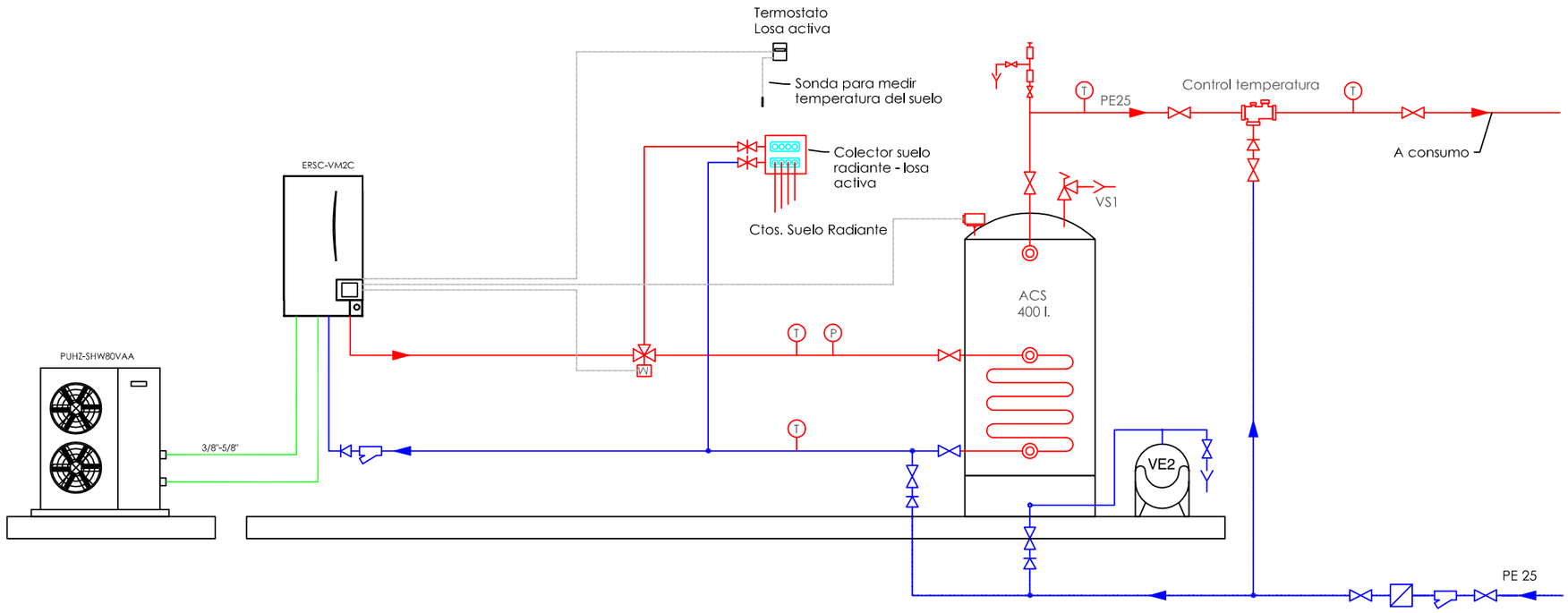

COLEGIO OFICIAL DE ARQUITECTOS VASCO-NAVARRO
EUSKAL HERRIKO ARKITEKTOEN ELKARGO OFIZIALA
DELEGACION EN GIPUZKOA
GIPUZKOAKO ORDEZKARITZA
05/03/2019
VISADO BISATUA

ARQUITECTURA
URBANISMO

PROYECTO DE EJECUCION/EGIKARITZE PROIEKTUA:
DONEJAKUE BIDEKO PEREGRINO ETXEA
CASA DEL PEREGRINO DEL CAMINO DE SANTIAGO

ESCALA/ESKALA:	PLANO/PLANOA:	FECHA/DATA:
E 1/50	ESQUEMA VENTILACION-CALEFACCION (modificado)	ENERO 2019 / 2019eko Urtarrila

PROMOTOR/ERAGILEA:	ARQUITECTO/ARKITEKTOA:	SITUACION/KOKAPENA:
ZEGAMAKO UDALA	IGNACIO IBARRETXE	ZEGAMA (Gipuzkoa)

20

ARQUITECTO/ARKITEKTOA
IGNACIO IBARRETXE